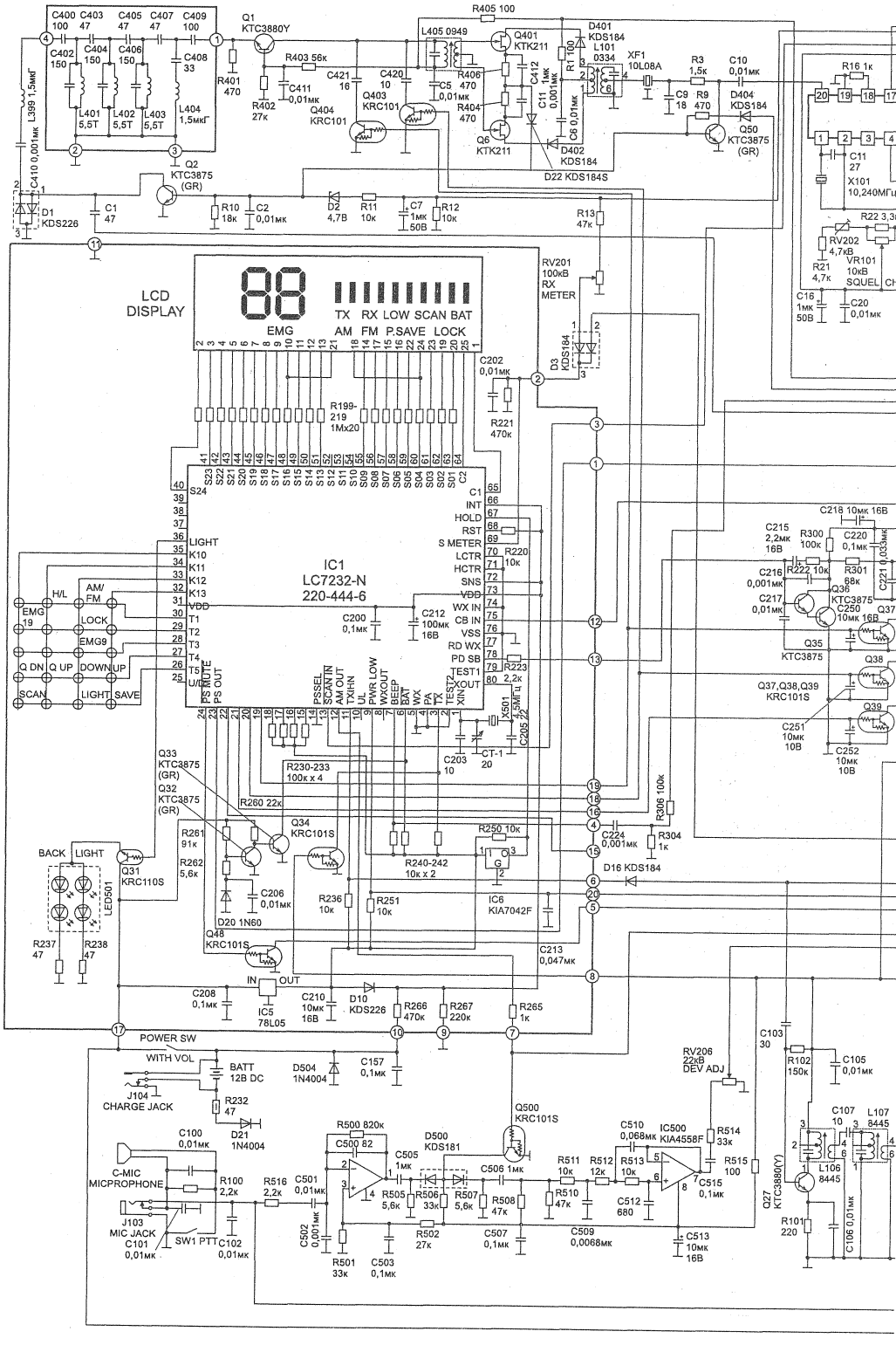
LCD DISPLAY
TX RX LOW SCAN BAT
EMG AM FM P.SAVE LOCK
IC1
LC7232-N
220-444-6
POWER SW
WITH VOL
BATT 12В DC
J104 CHARGE JACK
C-MIC MICPROPHONE
J103 MIC JACK
SW1 PTT
LED501
IC5 78L05
IC6 KIA7042F
IC500 KIA4558F
X101 10,240МГц
RV201 100кВ RX METER
RV202 4,7кВ
VR101 10кВ SQUEL
RV206 22кВ DEV ADJ
D22 KDS184S
D16 KDS184
D20 1N60
D21 1N4004
D504 1N4004
Q500 KRC101S
Q27 KTC3880(Y)
L106 8445
L107 8445
X501 2,2МГц

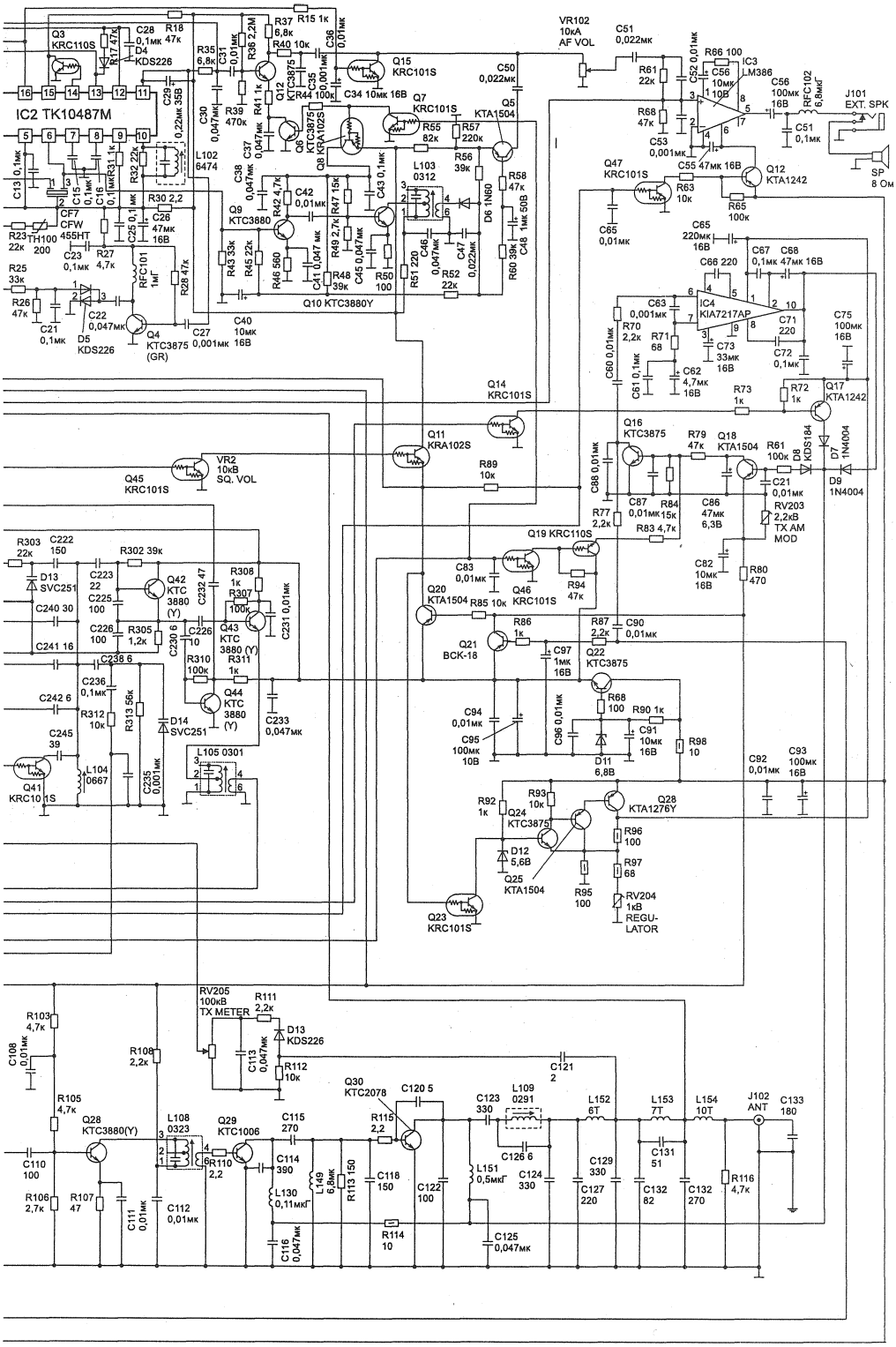
IC2 TK10487M
VR102 10кA AF VOL
IC3 LM386
J101 EXT. SPK
SP 8 Ом
IC4 KIA7217AP
VR2 10кB SQ. VOL
RV203 2,2кB TX AM MOD
RV204 1кB REGU-LATOR
RV205 100кB TX METER
Q10 KTC3880Y
Q28 KTA1276Y
Q41 KRC101S
Q45 KRC101S
Q23 KRC101S
Q14 KRC101S
Q11 KRA102S
Q19 KRC110S
Q46 KRC101S
Q42 KTC 3880 (Y)
Q43 KTC 3880 (Y)
Q44 KTC 3880 (Y)
Q21 BCK-18
Q22 KTC3875
Q24 KTC3875
Q25 KTA1504
Q30 KTC2078
Q29 KTC1006
Q28 KTC3880(Y)
Q4 KTC3875 (GR)
Q12 KTA1242
Q17 KTA1242
Q16 KTC3875
Q18 KTA1504
L104 10667
L105 0301
L108 0323
L109 0291
L102 6474
L103 0312
TH100 200
CF7 CFW 455HT
RFC101 1мГ
RFC102 6,8мкГ