| Справ. № | Перв. примен. |
|---|---|

| Формат | Зона | Поз. | Обозначение | Наименование | Кол. | Приме-чание |
|---|---|---|---|---|---|---|
| | | | | | | |
| | | | | Документация | | |
| | | | | | | |
| А3 | | | РМНК.464511.001.20 СБ | Сборочный чертеж | | |
| | | | | | | |
| | | | | | | |
| А3 | | | РМНК.464511.001.20 Э3 | Схема электрическая | | |
| | | | | принципиальная | | |
| | | | | | | |
| А4 | | | РМНК.464511.001.20 ПЭ3 | Перечень элементов | | |
| | | | | | | |
| А4 | | | РМНК.464511.001.20 ВП | Ведомость покупных | | |
| | | | | изделий | | |
| | | | | | | |
| | | | | | | |
| | | | | | | |
| | | | | | | |
| | | | | Детали | | |
| | | | | | | |
| | | 1 | РМНК.464.511.001.21 | Плата печатная | 1 | |
| | | | | | | |
| | | | | | | |
| | | | | | | |
| | | | | | | |

| Изм | Лист | № докум | Подп. | Дата | РМНК.464511.001-20 | | | |
|---|---|---|---|---|---|---|---|---|
| Разраб. | | | | | Плата управления Р33П-1 | Лит. | Лист | Листов |
| Пров. | | | | | | 0 0 А | 1 | 7 |
| Н.контр. | | Чурукян | | | | | | |
| Утв. | | Ушмаров | | | | | | |

| Инв.№ подл. | Подп. и дата | Взам. инв. № | Инв. № дубл. | Подп. и дата |
|---|---|---|---|---|

| Формат | Зона | Поз. | Обозначение | Наименование | Кол. | Приме-чание |
|---|---|---|---|---|---|---|
| | | | | | | |
| | | | | Прочие изделия | | |
| | | | | | | |
| | | | | Конденсаторы | | |
| | | | | | | |
| | | 13 | | CHIP-C(0603) 102P 50V +10%X7R | 14 | C1,7,11, |
| | | | | | | 15,17,18, |
| | | | | | | 23...25, |
| | | | | | | 29...32, 47 |
| | | | | | | |
| | | 15 | | CHIP-C(0805) 473P50V+80-20%Y5V | 3 | C2,C6,C21 |
| | | | | | | |
| | | 17 | | CHIP-C(0603) 47P NPO 50V +5% | 4 | C3,C12, |
| | | | | | | C16,C35 |
| | | | | | | |
| | | 19 | | CHIP-C(0603) 100P NPO 50V +5% | 3 | C5,8,20 |
| | | | | | | |
| | | 21 | | CHIP-C(0603) 22P NPO 50V +5% | 2 | C9,C49 |
| | | | | | | |
| | | 23 | | CHIP-C(0805)104P 25V +80-20%Y5V | 3 | C13,26,28 |
| | | | | | | |
| | | 25 | | CHIP-C(0603) 103P 50V +10% X7R | 4 | C14,C19, |
| | | | | | | C39,C48 |
| | | | | | | |
| | | 27 | | CHIP-C(0603) 682P 50V +10% X7R | 1 | C38 |
| | | | | | | |
| | | 29 | | SMD T/C 47uF/6,3V | 1 | C27 |
| | | | | | | |

| Формат | Зона | Поз. | Обозначение | Наименование | Кол. | Приме-чание |
|---|---|---|---|---|---|---|
| | | | | | | |
| | | | | Дроссели | | |
| | | | | | | |
| | | 33 | | CHIP IC S8054HN | 2 | U2,U4 |
| | | | | | | |
| | | 35 | | CHIP IC 24C16N10SCот 0до70С | 1 | U3 |
| | | | | | | |
| | | 37 | | CHIP IC BA10393F | 1 | U5 |
| | | | | | | |
| | | 39 | | CHIP IC TC4013BFN | 1 | U6 |
| | | | | | | |
| | | | | | | |
| | | | | | | |
| | | | | Диоды | | |
| | | | | | | |
| | | 41 | | SMD ZENER 6,8V | 2 | ZD1,ZD2 |
| | | | | | | |
| | | 43 | | SMT 1SS357 | 1 | D4 |
| | | | | | | |
| | | 45 | | SMT DA204K | 1 | D5 |
| | | | | | | |
| | | 47 | | SMT 1SS314 | 1 | D8 |
| | | | | | | |
| | | 49 | | SMT IMN10 ROHM | 1 | D9 |

| Формат | Зона | Поз. | Обозначение | Наименование | Кол. | Приме-чание |
|---|---|---|---|---|---|---|
| | | | | | | |
| | | | | Катушка индуктивности | | |
| | | | | | | |
| | | 51 | L1 | CHIPCOIL 220uH | 1 | L1 |
| | | | | | | |
| | | | | | | |
| | | | | | | |
| | | | | Резисторы | | |
| | | | | | | |
| | | 53 | | CHIP-R(0603) 10K | 6 | R1,6,10, |
| | | | | | | 24, 41, |
| | | | | | | 43 |
| | | | | | | |
| | | 55 | | CHIP-R(0603) 100K | 7 | R2, 7,11, |
| | | | | | | R19,,,R22 |
| | | | | | | |
| | | 57 | | CHIP-R(0603) 470K | 1 | R3 |
| | | | | | | |
| | | 59 | | CHIP-R(0603) 2,2K | 2 | R8, R34 |
| | | | | | | |
| | | 61 | | CHIP-R(0603) 120K | 1 | R9 |
| | | | | | | |
| | | 63 | | CHIP-R(0603) 1M | 3 | R12,31,36 |
| | | | | | | |
| | | 65 | | CHIP-R(0603) 22K | 1 | R13 |
| | | | | | | |
| | | 67 | | CHIP-R(0603) 33K | 2 | R14,R33 |
| | | | | | | |

| Формат | Зона | Поз. | Обозначение | Наименование | Кол. | Приме-чание |
|---|---|---|---|---|---|---|
| | | | | | | |
| | | | | Резисторы | | |
| | | | | | | |
| | | 69 | | CHIP-R(0603)-68R | 3 | R15,35,39 |
| | | | | | | |
| | | 71 | | CHIP-R(0603)-120K | 2 | R16,R42 |
| | | | | | | |
| | | 73 | | CHIP-R(0603)-270K | 1 | R17 |
| | | | | | | |
| | | 75 | | CHIP-R(0603)-4,7K | 1 | R18 |
| | | | | | | |
| | | 77 | | CHIP-R(0603)-330K | 2 | R26, R45 |
| | | | | | | |
| | | 79 | | CHIP-R(0603)-47K | 2 | R28,R40 |
| | | | | | | |
| | | 81 | | CHIP-R(0603)-1,5K | 2 | R37,R38 |
| | | | | | | |
| | | 83 | | CHIP-R(0603)-0K | 1 | R48 |
| | | | | | | |
| | | 85 | | CHIP-R(0603)-56K | 1 | R5 |
| | | | | | | |
| | | 87 | | CHIP-R(0603)-150K | 1 | R27 |

| Формат | Зона | Поз. | Обозначение | Наименование | Кол. | Приме-чание |
|---|---|---|---|---|---|---|
| | | | | | | |
| | | | | Транзисторы | | |
| | | | | | | |
| | | 89 | | SMT TR. 2SB798 | 1 | Q1 |
| | | | | | | |
| | | 91 | | SMT TR. DTC114TU | 3 | Q2,,,Q4 |
| | | | | | | |
| | | 93 | | SMT TR. 2SA1037K | 1 | Q5 |
| | | | | | | |
| | | 95 | | SMT TR. DTC114EU | 1 | Q7 |
| | | | | | | |
| | | 97 | | SMT TR. FMA4 | 1 | U1 |
| | | | | | | |
| | | | | | | |
| | | | | | | |
| | | | | Светодиод | | |
| | | | | | | |
| | | 99 | D1, D2 | Led green KP-2012SGT | 2 | D1, D2 |
| | | | | | | |
| | | | | | | |
| | | | | Кварцевый резонатор | | |
| | | | | | | |
| | | 101 | XTAL | SMD 4,19MH KYOCERA | 1 | XTAL |
| | | | | PBRC4,19AR | | |
| | | | | | | |
| | | | | | | |
| | | | | | | |
| | | | | | | |

| Формат | Зона | Поз. | Обозначение | Наименование | Кол. | Приме-чание |
|---|---|---|---|---|---|---|
| | | | | | | |
| | | | | Микросхемы | | |
| | | | | | | |
| | | 103 | | CHIP-IC HD407L4818H | 1 | U7 |
| | | | | | | |
| | | | | | | |
| | | | | | | |
| | | | | Жидкокристаллический | | |
| | | | | индикатор | | |
| | | | | | | |
| | | 105 | | LCD UTNH-A646J (Russia) | 1 | |

| | | |
|---|---|---|
| РМНК.464511.001.20СБ | Справ. ? | Перв. прим. |

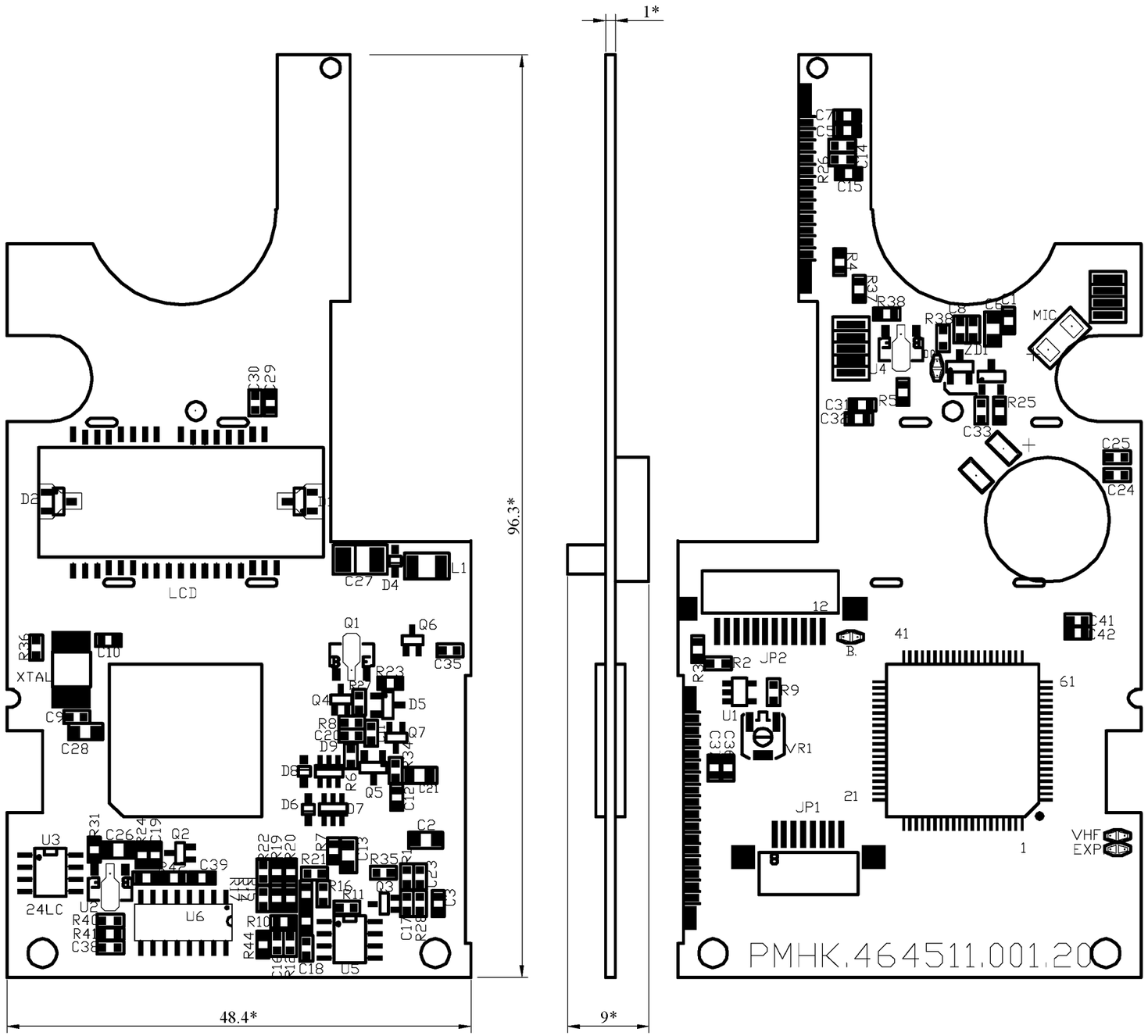


1. Установку элементов производить по ОСТ 4.010.030-81 по варианту VIa. Шаг координатной сетки 1,27 мм.
2. Пос 61 ГОСТ 21931-76.
3. * Размеры для справок.
4. Клеймить К, маркировать Ч.
5. Монтаж производить согласно схеме РМНК.464511.001.20Э3.

| | | | | | | | | |
|---|---|---|---|---|---|---|---|---|
| Изм | Лист | ? докум. | Подп. | Дата | РМНК.464511.001.20СБ | | | |
| Разраб. | | Гудкова | | | Плата управления Р33П-1 Сборочный чертеж | Лит. | Масса | Масштаб |
| Пров. | | Земляной | | | | 0 | 0,03 | 2:1 |
| | | | | | | Лист | Листов 1 | |
| Н. контр. | | Нурукян | | | | | | |
| Утв. | | Ушмаров | | | | | | |

| Инв. ? подл. | Подп. и дата | Взам. инв. ? | Инв. ? дубл. | Подп. и дата |
|---|---|---|---|---|

Формат А3

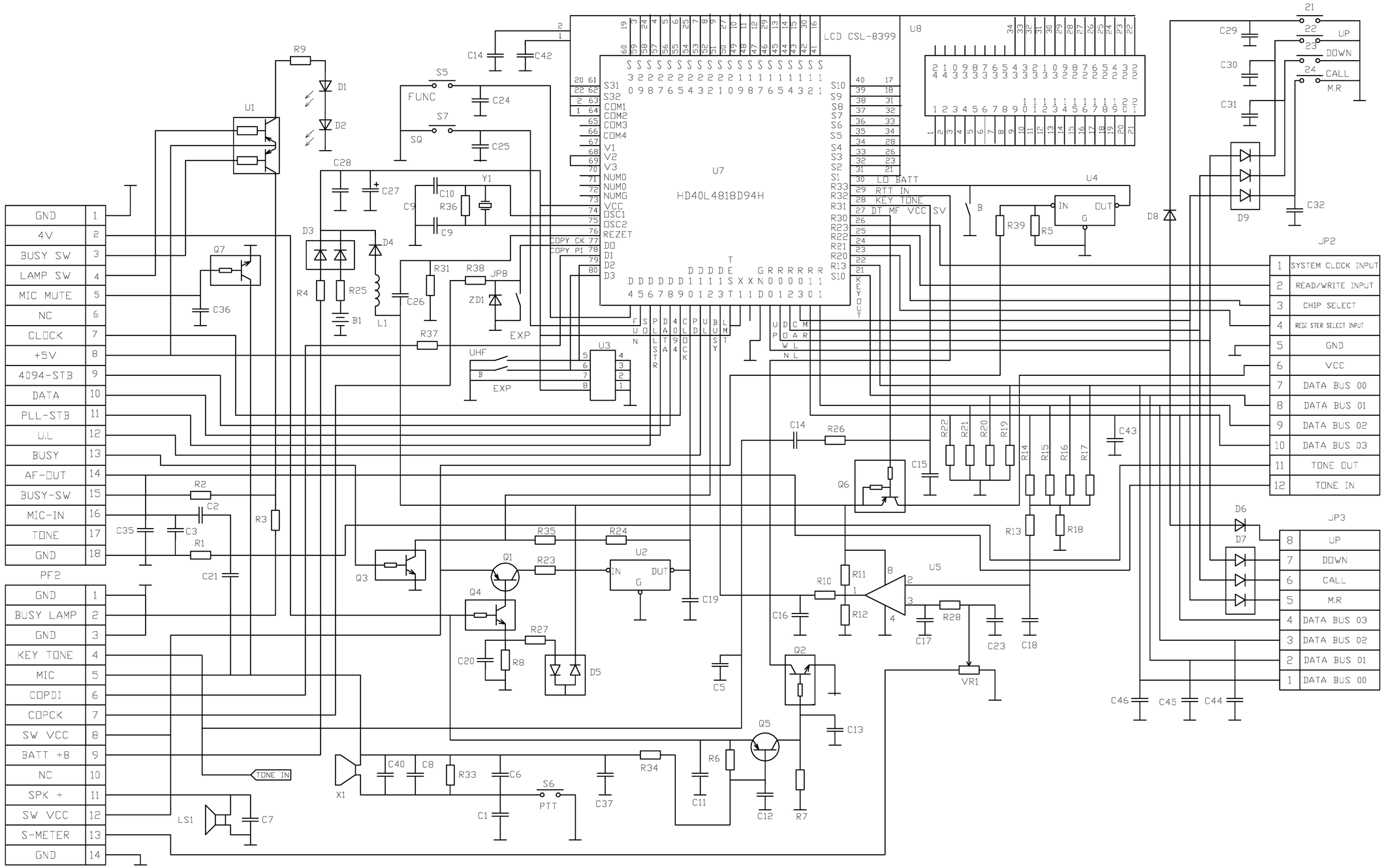


| Изм. | Лист | N докум. | Подп. | Дата |
|---|---|---|---|---|
| Разраб. | | Соколов | | |
| Пров. | | Земляной | | |
| Н.контр. | | Чурукан | | |
| Утв. | | Насонов | | |

# РМНК.464511.201.2033

Плата управления Р-169П-1

Схема электрическая принципиальная

| Лит. | Масса | Масшт. |
|---|---|---|
| | | |

Лист 1 Листов 1

| инв.N°подл. | Подпись и дата | взам. инв.N° | инв.N°дубл. | Подпись и дата |
|---|---|---|---|---|
| | | | | |

Формат А1

| Справ. № | Перв. примен. |
|---|---|

| Формат | Зона | Поз. | Обозначение | Наименование | Кол. | Приме-чание |
|---|---|---|---|---|---|---|
| | | | | | | |
| | | | | Документация | | |
| | | | | | | |
| А3 | | | РМНК.464511.201.10 СБ | Сборочный чертеж | | |
| | | | | | | |
| | | | | | | |
| А3 | | | РМНК.464511.201.10 Э3 | Схема электрическая | | |
| | | | | принципиальная | | |
| | | | | | | |
| | | | | | | |
| А4 | | | РМНК.464511.201.10 ПЭ3 | Перечень элементов | | |
| | | | | | | |
| | | | | | | |
| А4 | | | РМНК.464511.201.10 ВП | Ведомость покупных | | |
| | | | | изделий | | |

| Изм | Лист | № докум | Подп. | Дата | РМНК.464511.201.10 | | | |
|---|---|---|---|---|---|---|---|---|
| Разраб. | | | | | Плата радиоканала Р-169П-1 | Лит. | Лист | Листов |
| Пров. | | | | | | | 1 | 27 |
| Н.контр. | | Чурукян | | | | | | |
| Утв. | | Насонов | | | | | | |

| Инв.№ подл. | Подп. и дата | Взам. инв. № | Инв. № дубл. | Подп. и дата |
|---|---|---|---|---|

| Формат | Зона | Поз. | Обозначение | Наименование | Кол. | Приме-чание |
|---|---|---|---|---|---|---|
| | | | | | | |
| | | | | Детали | | |
| | | | | | | |
| А3 | | 1 | РМНК.464.511.201.11 | Плата радиоканала | 1 | |
| | | | | | | |
| А4 | | 2 | РМНК.464.511.201.12 | Плата ГУН | 1 | |
| | | | | | | |
| Б4 | | 3 | РМНК.464.511.201.13 | Ножка ГУН | 4 | |
| | | | | Проволока ММ-1,0 | | |
| | | | | ТУ 16.К71-087-90 L=7.5 | | |
| | | | | | | |
| А4 | | 4 | РМНК.464.511.201.14 | Экран ГУН | 1 | |
| | | | | | | |
| А4 | | 5 | РМНК.464.511.201.15 | Экран | 1 | |
| | | | | | | |
| А4 | | 6 | РМНК.464.511.201.16 | Экран | 1 | |
| | | | | | | |
| А4 | | 7 | РМНК.464.511.201.17 | Контакт "+" | 1 | |
| | | | | | | |
| Б4 | | 8 | РМНК.464.511.201.18 | Амортизатор | 1 | |
| | | | | Губка Р-293,0 | | |
| | | | | ТУ38-105121-75 8х5х3 | | |

| Формат | Зона | Поз. | Обозначение | Наименование | Кол. | Приме-чание |
|---|---|---|---|---|---|---|
| | | | | | | |
| | | | | Прочие изделия | | |
| | | | | | | |
| | | | | Конденсаторы | | |
| | | | | | | |
| | | 31 | | SMD T/C 1uF/16V A CASE | 3 | CA 1,26,27 |
| | | | | | | |
| | | 33 | | CHIP-C (0603) 102P (0.001uF) | 8 | CA 4,5,17, |
| | | | | ±10% X7R 50V | | 18,42,54, |
| | | | | | | 62,64 |
| | | | | | | |
| | | 35 | | CHIP-C (0603) 47P NPO | 6 | CA 7,14,34, |
| | | | | ±5% 50V | | 47,56,66 |
| | | | | | | |
| | | 37 | | CHIP-C (0603) 68P NPO | 1 | CA8 |
| | | | | ±5% 50V | | |
| | | | | | | |
| | | 39 | | CHIP-C (0603) 100P NPO | 6 | CA 9,12,52, |
| | | | | ±5% 50V | | 57,58,60 |
| | | | | | | |
| | | 41 | | SMD T/C 10uF/4V A CASE | 2 | CA 10,16 |
| | | | | | | |
| | | 43 | | CHIP-C (0805) 473P (0.047uF) | 5 | CA11, 46, |
| | | | | +80-20% Y5V 50V | | 49,50, 63 |

| Формат | Зона | Поз. | Обозначение | Наименование | Кол. | Приме-чание |
|---|---|---|---|---|---|---|
| | | | | | | |
| | | | | Конденсаторы | | |
| | | | | | | |
| | | 45 | | CHIP-C (0603) 222P (0.0022uF) | 1 | CA13 |
| | | | | ±10% X7R 50V | | |
| | | | | | | |
| | | 47 | | CHIP-C (0603) 470P NPO ±5% 50V | 1 | CA15 |
| | | | | | | |
| | | 49 | | SMD E/C1uF/50V 4X5.5m/m±20% | 1 | CA21 |
| | | | | | | |
| | | 51 | | CHIP-C (0603) 103P (0.01uF) | 5 | CA22,23, |
| | | | | ±10% X7R 50V | | 31,32,36 |
| | | | | | | |
| | | 53 | | SMD T/C 3.3uF/6V A CASE | 1 | CA25 |
| | | | | | | |
| | | 55 | | CHIP-C (1206) 104P (0.1uF) | 3 | CA28,37,38 |
| | | | | ±10% X7R 50V | | |
| | | | | | | |
| | | 57 | | CHIP-C (0603) 332P (0.0033uF) | 1 | CA29 |
| | | | | ±10% X7R 50V | | |
| | | | | | | |
| | | 59 | | CHIP-C (0603) 330P NPO | 1 | CA30 |
| | | | | ±5% 50V | | |
| | | | | | | |
| | | 61 | | CHIP-C (0603) 56P NPO ±5% 50V | 1 | CA33 |
| | | | | | | |
| | | | | | | |
| | | | | | | |

| Формат | Зона | Поз. | Обозначение | Наименование | Кол. | Приме-чание |
|---|---|---|---|---|---|---|
| | | | | | | |
| | | | | Конденсаторы | | |
| | | | | | | |
| | | 63 | | SMD T/C 33uF/4V B CASE | 1 | CA35 |
| | | | | | | |
| | | 65 | | CHIP-C (0805) 153P (0.015uF) | 2 | CA39,45 |
| | | | | ±10% X7R 50V | | |
| | | | | | | |
| | | 67 | | CHIP-C (0805) 223P (0.022uF) | 2 | CA40,43 |
| | | | | ±10% X7R 50V | | |
| | | | | | | |
| | | 69 | | CHIP-C (0805) 473P (0.047uF) | 2 | CA41, 44 |
| | | | | ±10% X7R 50V | | |
| | | | | | | |
| | | 71 | | CHIP-C (0805) 472P (0.0047uF) | 1 | CA48 |
| | | | | ±10% X7R 50V | | |
| | | | | | | |
| | | 73 | | CHIP E/C 100uF/16V 6.3X5.5m/m | 1 | CA51 |
| | | | | ±20% | | |
| | | | | | | |
| | | 75 | | SMD T/C 4.7uF/4V A CASE | 1 | CA53 |
| | | | | | | |
| | | 77 | | SMD E/C 220uF/6.3V | 1 | CA55 |
| | | | | 6.3X6m/m ±20% | | |

| Формат | Зона | Поз. | Обозначение | Наименование | Кол. | Приме-чание |
|---|---|---|---|---|---|---|
| | | | | | | |
| | | | | Конденсаторы | | |
| | | | | | | |
| | | 79 | | CHIP-C (0603) 47P NPO ±5% 50V | 2 | CF 1,4 |
| | | | | | | |
| | | 81 | | CHIP-C (0603) 27P NPO ±5% 50V | 2 | CF 3,11 |
| | | | | | | |
| | | 83 | | CHIP-C (0603) 102P (0.001uF) | 7 | CF 5, 6, 8, |
| | | | | ±10% X7R 50V | | 10,14,19,23 |
| | | | | | | |
| | | 85 | | CHIP-C (0603) 103P (0.01uF) | 2 | CF9,25 |
| | | | | ±10% X7R 50V | | |
| | | | | | | |
| | | 87 | | CHIP-C (0603) 1.5P NPO | 5 | CF12,13 |
| | | | | ±0.25P 50V | | 16,17,26 |
| | | | | | | |
| | | 89 | | CHIP-C (0603) 33P NPO ±5% 50V | 2 | CF15,18 |
| | | | | | | |
| | | 91 | | CHIP-C (0805) 75P NPO ±5% 50V | 1 | CF21 |
| | | | | | | |
| | | 93 | | CHIP-C (0603) 15P NPO ±5% 50V | 1 | CF22 |
| | | | | | | |
| | | 95 | | CHIP-C (0603) 91P NPO ±5% 50V | 1 | CF24 |
| | | | | | | |
| | | 97 | | CHIP-C (0603) 7P NPO ±0.25P 50V | 1 | CF27 |

| Формат | Зона | Поз. | Обозначение | Наименование | Кол. | Приме-чание |
|---|---|---|---|---|---|---|
| | | | | | | |
| | | | | Конденсаторы | | |
| | | | | | | |
| | | 99 | | CHIP-C (0603) 102P (0.001uF) | 13 | CP1,6,8,11, |
| | | | | ±10% X7R 50V | | 19,23,25 |
| | | | | | | 29,30,33, |
| | | | | | | 38,41,42 |
| | | | | | | |
| | | 101 | | CHIP-C (0603) 103P (0.01uF) | 3 | CP2,10,44 |
| | | | | ±10% X7R 50V | | |
| | | | | | | |
| | | 103 | | SMD T/C 3.3uF/16V A CASE | 1 | CP3 |
| | | | | | | |
| | | 105 | | SMD T/C 0.22uF/35V A CASE | 1 | CP4 |
| | | | | | | |
| | | 107 | | CHIP-C (0805) 223P (0.022uF) | 2 | CP 5,16 |
| | | | | ±10% X7R 50V | | |
| | | | | | | |
| | | 109 | | CHIP-C (0805) 473P (0.047uF) | 1 | CP7 |
| | | | | +80-20% Y5V 50V | | |
| | | | | | | |
| | | 111 | | SMD T/C 0.1uF/35V A CASE | 1 | CP12 |
| | | | | | | |
| | | 113 | | SMD T/C 1uF/16V A CASE | 1 | CP13 |
| | | | | | | |
| | | 115 | | SMD T/C 10uF/16V B CASE | 1 | CP14 |
| | | | | | | |
| | | | | | | |

| Формат | Зона | Поз. | Обозначение | Наименование | Кол. | Приме-чание |
|---|---|---|---|---|---|---|
| | | | | | | |
| | | | | Конденсаторы | | |
| | | | | | | |
| | | 117 | | CHIP E/C 47uF/4V 4X5.5m/m ±20% | 2 | CP15,24 |
| | | | | | | |
| | | 119 | | CHIP-C (0805) 20P NPO | 1 | CP17 |
| | | | | ±5% 50V | | |
| | | | | | | |
| | | 121 | | CHIP TRIMMER.C 2-6P | 1 | CP18 |
| | | | | TZV03Z060/TZR03 | | |
| | | | | | | |
| | | 123 | | SMD T/C 10uF/4V A CASE | 1 | CP20 |
| | | | | | | |
| | | 125 | | CHIP-C (0805) 103P (0.01uF) | 1 | CP 21 |
| | | | | ±10% X7R 50V | | |
| | | | | | | |
| | | 127 | | CHIP-C (0805)120P NPO ±5% 50V | 1 | CP22 |
| | | | | | | |
| | | 129 | | CHIP E/C 100uF/16V 6.3X5.5m/m | 1 | CP31 |
| | | | | ±20% | | |
| | | | | | | |
| | | 131 | | CHIP-C (0603) 100P NPO | 1 | CP32 |
| | | | | ±5% 50V | | |
| | | | | | | |
| | | 133 | | CHIP-C (0805) 150P NPO | 1 | CP35 |
| | | | | ±5% 50V | | |
| | | | | | | |
| | | | | | | |

| Формат | Зона | Поз. | Обозначение | Наименование | Кол. | Приме-чание |
|---|---|---|---|---|---|---|
| | | | | | | |
| | | | | Конденсаторы | | |
| | | | | | | |
| | | 135 | | CHIPE/C 47uF/6.3V 5X5.5m/m ±20% | 1 | CP 39 |
| | | | | | | |
| | | 137 | | CHIP-C (1206) 474P (0.47uF) | 2 | CP 40,43 |
| | | | | +80-20% Y5V 25V | | |
| | | | | | | |
| | | | | CHIP-C (0603) 102P (0.001uF) | 2 | CP 41,42 |
| | | | | ±10% X7R 50V | | |
| | | | | | | |
| | | | | | | |
| | | 139 | | CHIP-C (0603)10P NPO±0.25P 50V | 1 | CT 1 |
| | | | | | | |
| | | 141 | | CHIP-C (0603) 2P NPO | 5 | CT 2,7,15, |
| | | | | ±0.25P 50V | | 28, 50 |
| | | | | | | |
| | | 143 | | CHIP-C (0603) 102P (0.001uF) | 16 | CT3,4,5,10 |
| | | | | ±10% X7R 50V | | 13,17,19, |
| | | | | | | 24,27,37, |
| | | | | | | 39,40,41, |
| | | | | | | 43,44,45 |
| | | | | | | |
| | | 145 | | CHIP-C (0603) 27P NPO ±5% 50V | 2 | CT 6,51 |
| | | | | | | |
| | | 147 | | CHIP-C (0603) 100P NPO | 4 | CT 8,35, |
| | | | | ±5% 50V | | 42,49 |
| | | | | | | |

| Формат | Зона | Поз. | Обозначение | Наименование | Кол. | Приме-чание |
|---|---|---|---|---|---|---|
| | | | | | | |
| | | | | Конденсаторы | | |
| | | | | | | |
| | | 149 | | CHIP-C (0603) 5P NPO | 1 | CT 9 |
| | | | | ±0.25P 50V | | |
| | | | | | | |
| | | 151 | | CHIP-C (0603) 15P NPO | 3 | CT11,14,16 |
| | | | | ±5% 50V | | |
| | | | | | | |
| | | 153 | | CHIP-C (0603) 103P (0.01uF) | 5 | CT12,33, |
| | | | | ±10% X7R 50V | | 46, 47, 48 |
| | | | | | | |
| | | 155 | | CHIP-C (0603) 22P NPO | 4 | CT 20,25, |
| | | | | ±5% 50V | | 30,32 |
| | | | | | | |
| | | 157 | | CHIP-C (0603) 47P NPO ±5% 50 | 1 | CT21, |
| | | | | | | |
| | | 159 | | CHIP-C (0603) 39P NPO ±5% 50 | 1 | CT23 |
| | | | | | | |
| | | 161 | | CHIP-C (0603) 33P NPO | 2 | CT26,31 |
| | | | | ±5% 50V | | |
| | | | | | | |
| | | 163 | | CHIP-C (0603) 3P NPO ±0.25P 50V | 1 | CT29 |
| | | | | | | |
| | | 165 | | CHIP E/C 100uF/16V 6.3X5.5m/m | 1 | CT34 |
| | | | | ±20% | | |
| | | | | | | |
| | | | | | | |

| Формат | Зона | Поз. | Обозначение | Наименование | Кол. | Приме-чание |
|---|---|---|---|---|---|---|
| | | | | | | |
| | | | | Конденсаторы | | |
| | | | | | | |
| | | ## | | SMD T/C 2.2uF/16V | 1 | CT38 |
| | | | | (A) /CCP225Z16Y5V06 | | |
| | | | | | | |
| | | | | | | |
| | | | | | | |
| | | ## | | CHIP-C (0603) 15P NPO ±5% 50V | 1 | CV1 |
| | | | | | | |
| | | ## | | CHIP-C(0603)10P NPO ±0.25P 50V | 1 | CV2 |
| | | | | | | |
| | | ## | | CHIP-C (0603)180P NPO ±5% 50V | 1 | CV3 |
| | | | | | | |
| | | ## | | CHIP-C (0603)3P NPO ±0.25P 50V | 2 | CV4, CV11 |
| | | | | | | |
| | | ## | | CHIP-C (0603)18P NPO ±5% 50V | 2 | CV5, CV12 |
| | | | | | | |
| | | ## | | CHIP-C (0603) 27P NPO ±5% 50V | 1 | CV6 |
| | | | | | | |
| | | ## | | CHIP-C (0603) 2P NPO ±0.25P 50V | 1 | CV7 |
| | | | | | | |
| | | ## | | SMD T/C 2.2uF/16V | 1 | CV8 |
| | | | | (A)/CCP225Z16Y5V06 | | |

| Формат | Зона | Поз. | Обозначение | Наименование | Кол. | Приме-чание |
|---|---|---|---|---|---|---|
| | | | | | | |
| | | | | Конденсаторы | | |
| | | | | | | |
| | | 185 | | CHIP-C (0603) 102P (0.001uF) | 3 | CV9, CV10, |
| | | | | ±10% X7R 50V | | CV13 |
| | | | | | | |
| | | 187 | | CHIP-C (0603) 100P NPO | 1 | CV14 |
| | | | | ±5% 50V | | |
| | | | | | | |
| | | | | | | |
| | | | | | | |
| | | | | | | |
| | | | | | | |
| | | | | Диоды | | |
| | | | | | | |
| | | 189 | | LED Dual Color (Red/Green) | 1 | DA1 |
| | | | | 3Łp BL-BEG201E-15% | | |
| | | | | | | |
| | | 191 | | SMT DIODE 1SS314 | 3 | DA3,5,8, |
| | | | | | | |
| | | 193 | | DIODE 1N5392 1.5A,100V | 1 | DA4 |
| | | | | | | |
| | | 195 | | SMT DIODE 1SS357 | 2 | DA 6, 7 |
| | | | | | | |
| | | 197 | | SMT VARACTOR DIODE | 4 | DF1,2,3,4 |
| | | | | 1SV214 T1 | | |
| | | | | | | |
| | | | | | | |

| Формат | Зона | Поз. | Обозначение | Наименование | Кол. | Приме-чание |
|---|---|---|---|---|---|---|
| | | | | | | |
| | | | | Диоды | | |
| | | | | | | |
| | | 199 | | SMT DIODE 1SS314 | 2 | DP2,3, |
| | | | | | | |
| | | 201 | | SMT DIODE 1SS241 | 1 | DT1 |
| | | | | | | |
| | | 203 | | SMT DIODE 1SS314 | 2 | DT2,3 |
| | | | | | | |
| | | 205 | | SMD ZENER 9.1V RD9.1 NEC(B2T | 1 | QA7 |
| | | | | | | |
| | | 207 | | SMT DIODE 1SS302 | 1 | QA17 |
| | | | | | | |
| | | 209 | | SMT DIODE 1SS357 | 2 | QA19, 20 |
| | | | | | | |
| | | 211 | | SMT DIODE 1SS302 | 1 | QF1 |
| | | | | | | |
| | | 213 | | SMD ZENER 7.5V RD7.5 NEC(B3T | 1 | QP2 |
| | | | | | | |
| | | 215 | | SMT DIODE IMN10 ROHM | 1 | QP6 |
| | | | | | | |
| | | 217 | | SMT DIODE DAN202U ROHM | 1 | QT3 |
| | | | | | | |
| | | 219 | | SMT DIODE 1SS268 TE85L | 1 | QT4 |
| | | | | | | |
| | | 221 | | SMT DIODE 1SS184 | 1 | QT9 |
| | | | | | | |
| | | | | | | |

| Формат | Зона | Поз. | Обозначение | Наименование | Кол. | Приме-чание |
|---|---|---|---|---|---|---|
| | | | | | | |
| | | | | Диоды | | |
| | | | | | | |
| | | 223 | | SMT VARACTOR DIODE | 3 | QV1, 2,4 |
| | | | | 1SV217 T1 | | |
| | | 225 | | | | |
| | | | | SMT VARACTOR DIODE | 1 | QV3 |
| | | | | 1SV214 T1 | | |
| | | | | | | |
| | | | | | | |
| | | | | | | |
| | | | | | | |
| | | | | | | |
| | | | | Индуктивность | | |
| | | | | | | |
| | | 229 | | SMT IFT 455K 303LC-1234=P3 | 1 | LA1 |
| | | | | | | |
| | | 231 | | SMT IFT 21.4MHz H05-400-3381 | 1 | LF1 |
| | | | | | | |
| | | 233 | | SMT IFT 144MHz H05-400-3382 | 1 | LF2 |
| | | | | | | |
| | | 235 | | SMT IFT 144MHz H05-400-3383 | 3 | LF 3, 4, 5 |
| | | | | | | |
| | | 237 | | SMT IFT 21.4 MHz | 1 | LF6 |
| | | | | C02-400-10300 | | |
| | | | | | | |
| | | | | | | |
| | | | | | | |

| Формат | Зона | Поз. | Обозначение | Наименование | Кол. | Приме-чание |
|---|---|---|---|---|---|---|
| | | | | | | |
| | | | | Индуктивность | | |
| | | | | | | |
| | | 239 | | CHIP COIL 1.2mH | 1 | LP1 |
| | | | | LQH4N122K04M ±10% | | |
| | | | | | | |
| | | 241 | | CHIP COIL 120 nH | 2 | LT1,13 |
| | | | | LQN2AR12K04 ±10% | | |
| | | | | | | |
| | | 243 | | CHIP COIL 68 nH | 2 | LT2,3 |
| | | | | LQN2A68NM04M ±20% | | |
| | | | | | | |
| | | 245 | | AIR-COIL 0.5X3X3.5T (left) | 1 | LT4 |
| | | | | | | |
| | | 247 | | AIR-COIL 0.5X3X3.5T (right) | 6 | LT 5,7,10, |
| | | | | | | 11,12,14 |
| | | | | | | |
| | | 249 | | AIR-COIL 0.5X3X1.5T (right) | 2 | LT 6, 8 |
| | | | | | | |
| | | 251 | | CHIP COIL 1 uH | 1 | LT9 |
| | | | | LQH3N1R0M34M ±20% | | |
| | | | | | | |
| | | 253 | | CHIP COIL 150 nH | 1 | LV2 |
| | | | | LQN2AR15K04 ±10% | | |
| | | | | | | |
| | | 255 | | CHIP COIL 1.2 uH | 1 | LV3 |
| | | | | LQH3N1R2M34M ±20% | | |
| | | | | | | |

| Формат | Зона | Поз. | Обозначение | Наименование | Кол. | Приме-чание |
|---|---|---|---|---|---|---|
| | | | | | | |
| | | | | Индуктивность | | |
| | | | | | | |
| | | 257 | | CHIP COIL 120 nH | 1 | LV4 |
| | | | | LQN2AR12K04 ±10% | | |
| | | | | | | |
| | | | | | | |
| | | | | | | |
| | | | | | | |
| | | | | Микросхемы | | |
| | | | | | | |
| | | 259 | | CHIP IC TK10487M | 1 | IC 1 |
| | | | | | | |
| | | 261 | | CHIP IC BU4094BCF | 2 | IC 2, 3 |
| | | | | | | |
| | | 263 | | I C TK11640N | 1 | IC4 |
| | | | | | | |
| | | 265 | | CHIP IC TK11806MTL | 1 | IC5 |
| | | | | | | |
| | | 267 | | CHIP IC MB1504PF | 1 | IC6 |
| | | | | | | |
| | | 269 | | CHIP IC BA15218F ROHM | 1 | IC7 |
| | | | | | | |
| | | 271 | | CHIP IC TA7368F | 1 | IC8 |

| Формат | Зона | Поз. | Обозначение | Наименование | Кол. | Приме-чание |
|---|---|---|---|---|---|---|
| | | | | | | |
| | | | | Резисторы | | |
| | | | | | | |
| | | 273 | | CHIP-R (0603) 0R ±5% | 10 | RA1,2,15, |
| | | | | | | 18,38,43, |
| | | | | | | 57,59, |
| | | | | | | 61,65 |
| | | | | | | |
| | | 275 | | CHIP-R (0603) 4.7K ±5% | 6 | RA4,23,27 |
| | | | | | | 39,47,48 |
| | | | | | | |
| | | 277 | | CHIP-R (0603) 820K ±5% | 1 | RA5 |
| | | | | | | |
| | | 279 | | CHIP-R (0603) 47K ±5% | 4 | RA6,12, |
| | | | | | | 13, 40 |
| | | | | | | |
| | | 281 | | CHIP-R (0603) 56K ±5% | 1 | RA8 |
| | | | | | | |
| | | 283 | | CHIP-R (0603) 82K ±5% | 1 | RA9 |
| | | | | | | |
| | | 285 | | CHIP-R (0603) 33K ±5% | 2 | RA10,11 |
| | | | | | | |
| | | 287 | | SMD VR 100 K CVR-42A | 1 | RA14 |
| | | | | | | |
| | | 289 | | CHIP-R (0603) 10K ±5% | 4 | RA 16,17, |
| | | | | | | RA 26,53 |
| | | | | | | |
| | | | | | | |

| Формат | Зона | Поз. | Обозначение | Наименование | Кол. | Приме-чание |
|---|---|---|---|---|---|---|
| | | | | | | |
| | | | | Резисторы | | |
| | | | | | | |
| | | 291 | | CHIP-R (0603) 470R ±5% | 2 | RA19,34 |
| | | | | | | |
| | | 293 | | CHIP-R (0603) 22K +-5% | 3 | RA21,35,37 |
| | | | | | | |
| | | 295 | | CHIP-R (0805) 22K ±5% | 1 | RA22 |
| | | | | | | |
| | | 297 | | SMD VR 100 K CVR-042 | 1 | RA24 |
| | | | | | | |
| | | 299 | | CHIP-R (0805) 0R ±5% | 1 | RA25 |
| | | | | | | |
| | | 301 | | CHIP-R (0603) 1.5K ±5% | 2 | RA28,32 |
| | | | | | | |
| | | | | | | |
| | | 303 | | CHIP-R (0603) 680K ±5% | 2 | RA31,55 |
| | | | | | | |
| | | 305 | | CHIP-R (0603) 3.3K ±5% | 3 | RA36,41,42 |
| | | | | | | |
| | | 307 | | CHIP-R (0603) 1M ±5% | 1 | RA44, |
| | | | | | | |
| | | 309 | | CHIP-R (0603) 8.2K ±5% | 1 | RA45 |
| | | | | | | |
| | | 311 | | CHIP-R (0603) 15K ±5% | 1 | RA46 |
| | | | | | | |
| | | 313 | | CHIP-R (0603) 470K ±5% | 1 | RA49 |
| | | | | | | |

| Формат | Зона | Поз. | Обозначение | Наименование | Кол. | Приме-чание |
|---|---|---|---|---|---|---|
| | | | | | | |
| | | | | Резисторы | | |
| | | | | | | |
| | | 315 | | CHIP-R (0603) 1K ±5% | 2 | RA50,64 |
| | | | | | | |
| | | 317 | | CHIP-R (0603) 200R ±5% | 1 | RA52 |
| | | | | | | |
| | | 319 | | CHIP-R (0805) 100K ±5% | 1 | RA54 |
| | | | | | | |
| | | 321 | | CHIP-R (0603) 220K ±5% | 1 | RA58 |
| | | | | | | |
| | | 323 | | CHIP-R (0603) 220R ±5% | 1 | RA62 |
| | | | | | | |
| | | 325 | | CHIP-R (0603) 100K ±5% | 5 | RF1,7, |
| | | | | | | 8,9,17 |
| | | | | | | |
| | | 327 | | CHIP-R (0603) 22K +/-5% | 1 | RF2, |
| | | | | | | |
| | | 329 | | CHIP-R (0603) 47K ±5% | 1 | RF3 |
| | | | | | | |
| | | 331 | | CHIP-R (0603) 100R ±5% | 3 | RF4,10,14 |
| | | | | | | |
| | | 333 | | CHIP-R (0603) 0R ±5% | 3 | RF5,13,16 |
| | | | | | | |
| | | 335 | | CHIP-R (0603) 3.3K ±5% | 3 | RF6,12,15 |
| | | | | | | |
| | | 337 | | CHIP-R (0603) 330R ±5% | 1 | RF11 |
| | | | | | | |

| Формат | Зона | Поз. | Обозначение | Наименование | Кол. | Приме-чание |
|---|---|---|---|---|---|---|
| | | | | | | |
| | | | | Резисторы | | |
| | | | | | | |
| | | | | | | |
| | | 339 | | CHIP-R (0603) 0R ±5% | 4 | RP1,4,9,12 |
| | | | | | | |
| | | | | | | |
| | | 341 | | CHIP-R (0603) 820R ±5% | 2 | RP2, 11 |
| | | | | | | |
| | | 343 | | CHIP-R (0603) 4,7K ±5% | 1 | RP3 |
| | | | | | | |
| | | 345 | | CHIP-R (0603) 22K ±5% | 1 | RP5 |
| | | | | | | |
| | | 347 | | CHIP-R (0603) 100K ±5% | 5 | RP6,14,15, |
| | | | | | | 16, 19 |
| | | | | | | |
| | | 349 | | CHIP-R (0603) 1M ±5% | 1 | RP7 |
| | | | | | | |
| | | 351 | | CHIP-R (0603) 3.3K ±5% | 2 | RP8,17 |
| | | | | | | |
| | | 353 | | CHIP-R (0603) 330R ±5% | 1 | RP10 |
| | | | | | | |
| | | 355 | | CHIP-R (0603) 0R ±5% | 2 | RP13,24 |
| | | | | | | |
| | | 357 | | CHIP-R (0603) 150R ±5% | 1 | RP18 |
| | | | | | | |
| | | 359 | | CHIP-R (0603) 1.2K ±5% | 1 | RP20 |
| | | | | | | |

| Формат | Зона | Поз. | Обозначение | Наименование | Кол. | Приме-чание |
|---|---|---|---|---|---|---|
| | | | | | | |
| | | | | Резисторы | | |
| | | | | | | |
| | | 361 | | CHIP-R (0603) 2.2K ±5% | 1 | RP22 |
| | | | | | | |
| | | 363 | | CHIP-R (0603) 330K ±5% | 1 | RP23 |
| | | | | | | |
| | | 365 | | CHIP-R (0603) 680K ±5% | 1 | RP25 |
| | | | | | | |
| | | 366 | | CHIP-R (0603) 100R ±5% | 1 | RP27 |
| | | | | | | |
| | | 367 | | CHIP-R (0603) 100R ±5% | 2 | RT 1,11 |
| | | | | | | |
| | | 369 | | CHIP-R (0603) 100K ±5% | 1 | RT2 |
| | | | | | | |
| | | 371 | | CHIP-R (0603) 33K ±5% | 1 | RT3 |
| | | | | | | |
| | | 373 | | CHIP-R (0603) 22R ±5% | 1 | RT4 |
| | | | | | | |
| | | 375 | | CHIP-R (0603) 220K ±5% | 1 | RT5 |
| | | | | | | |
| | | 377 | | CHIP-R (0603) 3.3K ±5% | 2 | RT 7,8 |
| | | | | | | |
| | | 379 | | CHIP-R (0603) 15K ±5% | 1 | RT9, |
| | | | | | | |
| | | 381 | | CHIP-R (0603) 47R ±5% | 3 | RT10,12,15 |
| | | | | | | |
| | | | | | | |

| Формат | Зона | Поз. | Обозначение | Наименование | Кол. | Приме-чание |
|---|---|---|---|---|---|---|
| | | | | | | |
| | | | | Резисторы | | |
| | | | | | | |
| | | 383 | | CHIP-R (0805) 10R ±5% | 1 | RT13 |
| | | | | | | |
| | | 385 | | CHIP-R (0603) 470R ±5% | 1 | RT14 |
| | | | | | | |
| | | 387 | | CHIP-R (0603) 220R ±5% | 1 | RT17 |
| | | | | | | |
| | | 389 | | CHIP-R (0805) 470R ±5% | 1 | RT19 |
| | | | | | | |
| | | 391 | | CHIP-R (0805) 4.7R ±5% | 1 | RT20 |
| | | | | | | |
| | | 393 | | CHIP-R (0805) 330R ±5% | 1 | RT21 |
| | | | | | | |
| | | 395 | | CHIP-R (0603) 330R ±5% | 1 | RT22, |
| | | | | | | |
| | | 397 | | CHIP-R (0603) 1.2K ±5% | 1 | RT23 |
| | | | | | | |
| | | 399 | | SMD VR 1K CVR-042 | 1 | RT24 |
| | | | | | | |
| | | 401 | | SMD VR 330R CVR-042 | 2 | RT25,26 |
| | | | | | | |
| | | 403 | | CHIP-R (1206) 0 R ±5% | 1 | RT28 |
| | | | | | | |
| | | | | CHIP-R (0603) 0 R ±5% | | RT29 |
| | | | | | | |
| | | | | | | |

| Формат | Зона | Поз. | Обозначение | Наименование | Кол. | Приме-чание |
|---|---|---|---|---|---|---|
| | | | | | | |
| | | | | Резисторы | | |
| | | | | | | |
| | | 405 | | CHIP-R (0603) 10K ±5% | 1 | RV1 |
| | | | | | | |
| | | 407 | | CHIP-R (0603) 47K ±5% | 2 | RV2, RV3 |
| | | | | | | |
| | | 409 | | CHIP-R (0603) 4.7K ±5% | 2 | RV4, RV8 |
| | | | | | | |
| | | 411 | | CHIP-R (0603) 220R ±5% | 1 | RV5 |
| | | | | | | |
| | | 413 | | CHIP-R (0603) 5.6K ±5% | 1 | RV6 |
| | | | | | | |
| | | 415 | | CHIP-R (0603) 10R ±5% | 1 | RV7 |
| | | | | | | |
| | | 417 | | CHIP-R (0603) 470R ±5% | 1 | RV9 |
| | | | | | | |
| | | 419 | | CHIP-R (0603) 150K ±5% | 1 | RV10 |
| | | | | | | |
| | | 421 | | CHIP-R (1206) 10K ±5% | 1 | RV11 |
| | | | | | | |
| | | 423 | | VR 10KA +/-20% | 1 | SA1 |
| | | | | TP96N00N15SK TOKOS | | |

| Формат | Зона | Поз. | Обозначение | Наименование | Кол. | Приме-чание |
|---|---|---|---|---|---|---|
| | | | | | | |
| | | | | Резонаторы кварцевые | | |
| | | | | | | |
| | | 425 | | CRYSTAL 20.945 MHZ | 1 | XA1 |
| | | | | UM5(H29-037) 6mm | | |
| | | | | | | |
| | | 427 | | CRYSTAL 12,8 MHz | 1 | XP1 |
| | | | | 10PPM UM-5.2S SIWARD | | |
| | | | | | | |
| | | | | | | |
| | | | | | | |
| | | | | Разъемы | | |
| | | | | | | |
| | | 429 | | MIC JACK HSJ1102-01-520 | 1 | JA1 |
| | | | | | | |
| | | 431 | | EAR JACK LJE0357-B | 1 | JA2 |
| | | | | | | |
| | | 433 | | PIN 0.8*7.5*1.5 (Single) | 1 | Контакт |
| | | | | | | |
| | | 435 | | CONNECTOR | 1 | |
| | | | | IL-402R-10S-SIL-SA | | |
| | | | | | | |
| | | 437 | | CONNECTOR MALE | 1 | JP2 |
| | | | | 10P IL-402R-10S-SIL WAFE | | |

| Формат | Зона | Поз. | Обозначение | Наименование | Кол. | Приме-чание |
|---|---|---|---|---|---|---|
| | | | | | | |
| | | | | Транзисторы | | |
| | | | | | | |
| | | 439 | | SMT TR. 2SB798 (DK)(DL) T1 | 1 | QA3 |
| | | | | | | |
| | | 441 | | SMT TR. 2SC4081 ROHM | 4 | QA5,6,9,12 |
| | | | | | | |
| | | 443 | | SMT TR. DTC114TU ROHM | 1 | QA8 |
| | | | | | | |
| | | 445 | | SMT TR. 2SC2712 (GR) | 1 | QA11 |
| | | | | | | |
| | | 447 | | SMT TR. IMX-3 ROHM | 1 | QA13 |
| | | | | | | |
| | | 449 | | SMT TR. DTA114TU | 2 | QA14,15 |
| | | | | | | |
| | | 451 | | SMT TR. 2SC4099 (P) | 1 | QA16 |
| | | | | | | |
| | | 453 | | SMT TR. 2SC3356 (R24) | 1 | QF2 |
| | | | | | | |
| | | 455 | | SMT TR. 2SC4099 (P) | 1 | QF3 |
| | | | | | | |
| | | 457 | | SMT FET 2SK302Y | 1 | QF4 |
| | | | | | | |
| | | 459 | | SMT TR. 2SC4081 ROHM | 3 | QP1,7,8 |
| | | | | | | |
| | | 461 | | SMT FET 2SK209 (XY) | 2 | QP3,4 |
| | | | | | | |
| | | | | | | |

| Формат | Зона | Поз. | Обозначение | Наименование | Кол. | Приме-чание |
|---|---|---|---|---|---|---|
| | | | | | | |
| | | | | Транзисторы | | |
| | | | | | | |
| | | 463 | | SMT TR. DTC144EU ROHM | 1 | QP5 |
| | | | | | | |
| | | 465 | | SMT TR. FMA4 | 1 | QP9 |
| | | | | | | |
| | | 467 | | SMT TR. 2SA1036K (R) ROHM | 1 | QP11 |
| | | | | | | |
| | | 469 | | SMT TR. DTC114TU ROHM | 2 | QP12, 14 |
| | | | | | | |
| | | 471 | | SMT TR. 2SC2412K (R) ROHM | 1 | QP13 |
| | | | | | | |
| | | 473 | | SMT TR. DTA144EU | 1 | QP15 |
| | | | | | | |
| | | 475 | | SMT TR. 2SC2714 (O) | 2 | QT1,2 |
| | | | | | | |
| | | 477 | | SMT TR. 2SC2351 (R2) | 1 | QT5 |
| | | | | | | |
| | | 479 | | TRANSISTOR 2SC2538 | 1 | QT7 |
| | | | | | | |
| | | 481 | | TRANSISTOR 2SC1971 | 1 | QT8 |
| | | | | | | |
| | | 483 | | SMT TR. 2SC3357 (RF) | 1 | QT10 |
| | | | | | | |
| | | 485 | | SMT TR. DTC114TU ROHM | 2 | QT11, 12 |
| | | | | | | |
| | | | | | | |

| Формат | Зона | Поз. | Обозначение | Наименование | Кол. | Приме-чание |
|---|---|---|---|---|---|---|
| | | | | | | |
| | | | | Транзисторы | | |
| | | | | | | |
| | | 487 | | SMT TR. 2SC3356 (R24) | 1 | QV5 |
| | | | | | | |
| | | 489 | | SMT TR. 2SC3011 | 1 | QV6 |
| | | | | | | |
| | | 491 | | SMT TR. 2SC2712 (GR) | 1 | QV7 |
| | | | | | | |
| | | | | | | |
| | | | | | | |
| | | | | Фильтры | | |
| | | | | | | |
| | | 493 | | Фильтр кварцевый | 2 | XF1,2 |
| | | | | CRYSTAL FILTER | | |
| | | | | 21.4 M 21T152A UM-5.3 | | |
| | | | | | | |
| | | 495 | | Фильтр керамический | 1 | FA1 |
| | | | | CERAMIC FILTER | | |
| | | | | CFWM455E.LTM455EW | | |

| Формат | Зона | Поз. | Обозначение | Наименование | Кол. | Приме-чание |
|---|---|---|---|---|---|---|
| | | | | | | |
| | | | | Экраны | | |
| | | | | | | |
| | | 497 | | DC COVER C130/420 | 1 | 008K |
| | | | | | | |
| | | 499 | | SHIELD PLATE (BIG) C130 | 1 | 009K |
| | | | | | | |
| | | 501 | | SHIELD PLATE (SMALL) C130 | 1 | 028K |
| | | | | | | |
| | | 503 | | IF COVER C130/420 | 1 | 012K |
| | | | | | | |
| | | 505 | | BKT18X28VCO C130/420 | 1 | 007K |
| | | | | | | |
| | | | | | | |
| | | | | | | |
| | | | | | | |
| | | | | | | |
| | | | | Стандартные детали | | |
| | | | | | | |
| | | 701 | | | | |
| | | | | | | |
| | | 703 | | | | |
| | | | | | | |
| | | 705 | | | | |
| | | | | | | |
| | | 707 | | | | |
| | | | | | | |
| | | | | | | |

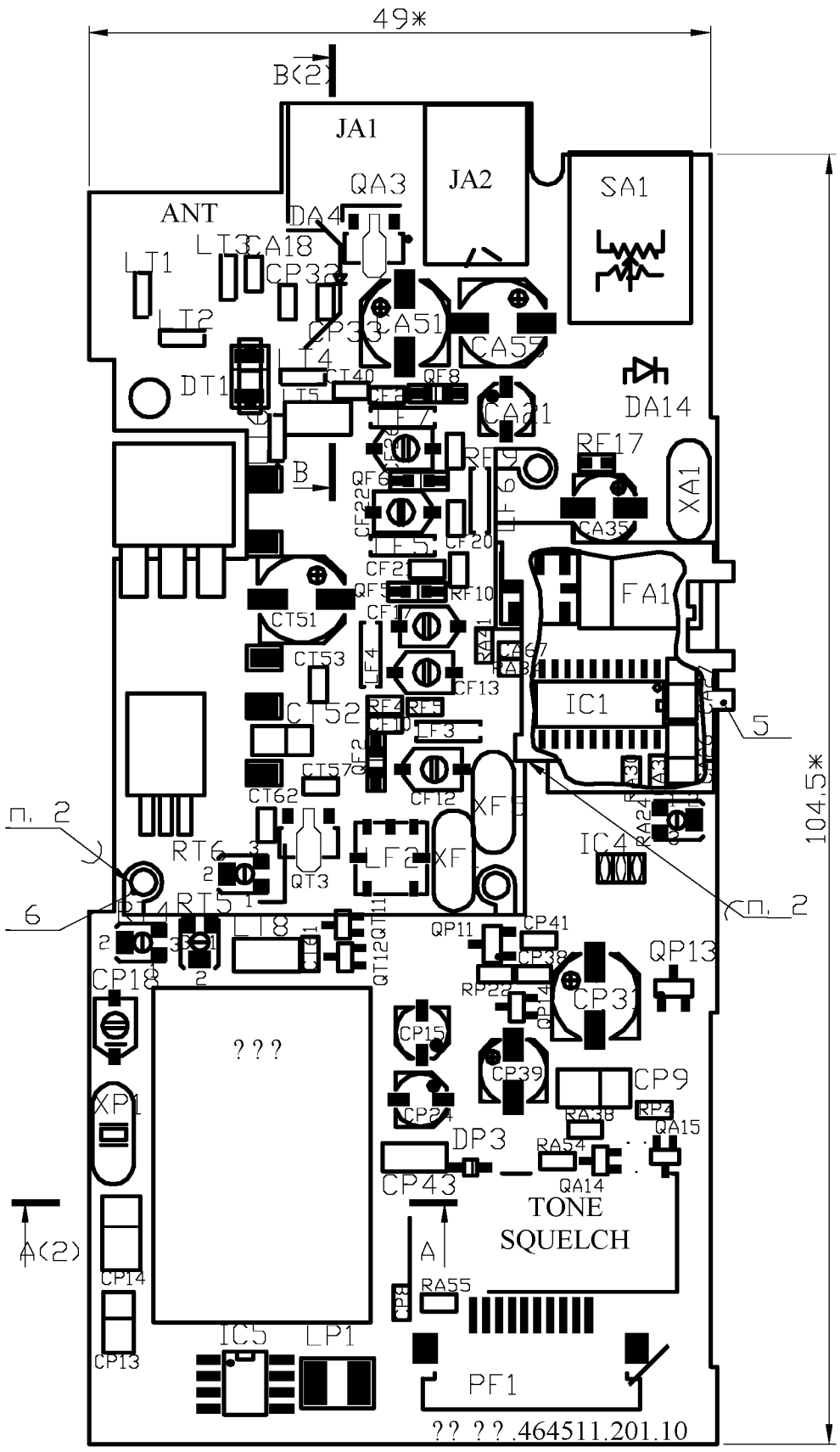


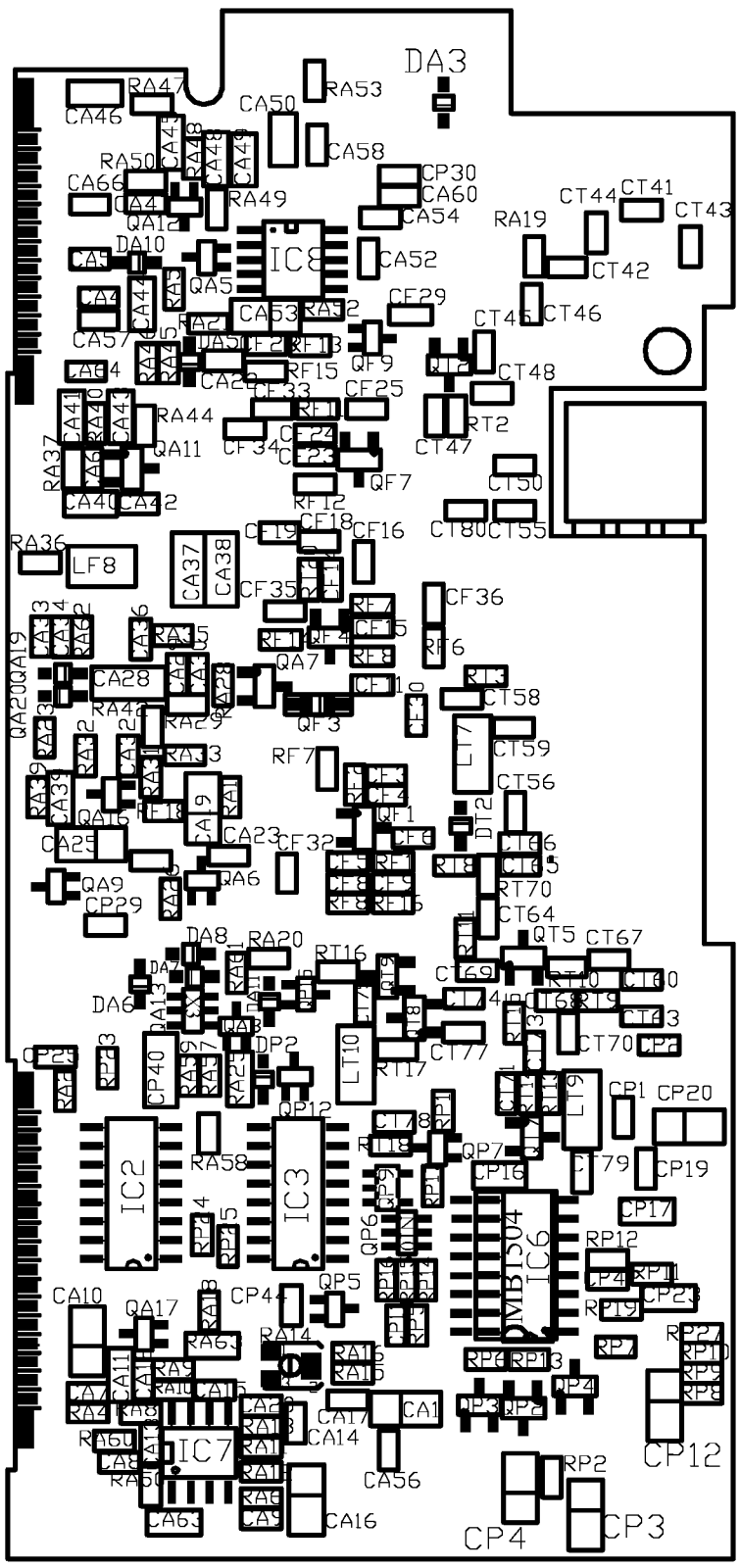


1. Установку элементов производить по ОСТ 4.010.030-81 по варианту VIа. Шаг координатной сетки 1,27 мм.
2. Пос 61 ГОСТ 21931-76.
3. * Размеры для справок.
4. Клей БФ-2 ГОСТ 12132-84.
5. Клеймить К, маркировать Ч.
6. Монтаж производить согласно схеме РМНК.464511.001.10Э3.

| | | | | | | | | | |
|---|---|---|---|---|---|---|---|---|---|
| | | | | | РМНК.464511.001.10СБ | | | | |
| Изм | Лист | ? докум. | Подп. | Дата | Плата радиоканала Р33П-1 Сборочный чертеж | Лит. | Масса | Масштаб | |
| Разраб. | | Гудкова | | | | О | 0,05 | 2:1 | |
| Пров. | | Земляной | | | | | | | |
| | | | | | | Лист 1 | Листов 2 | | |
| Н. контр. | | Нурукян | | | | | | | |
| Утв. | | Ушмаров | | | | | | | |

| Инв. ? подл. | Подп. и дата | Взам. инв. ? | Инв. ? дубл. | Подп. и дата |
|---|---|---|---|---|

Формат А3

А-А (2:1)

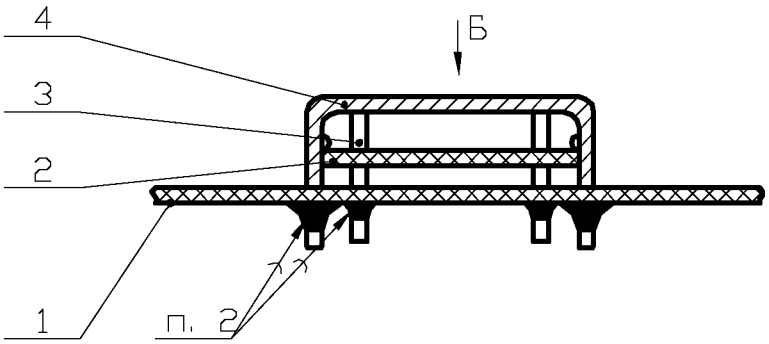


Б (2:1) дет. поз. 4 условно не показана

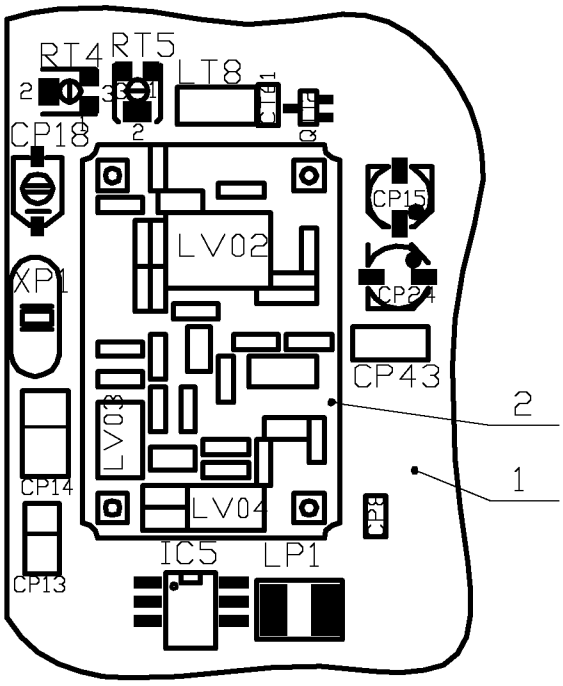


В-В (4:1)

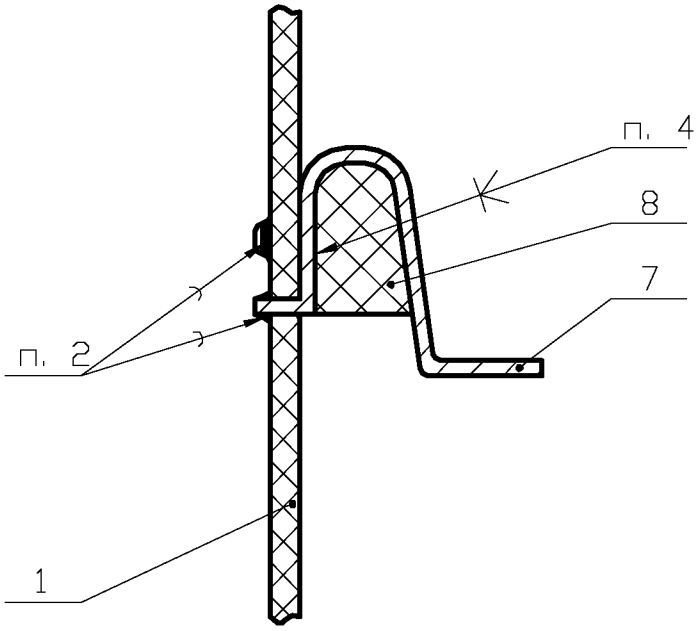


| Изм | Лист | ? докум. | Подп. | Дата | РМНК.464511.001.10СБ | Лист 2 |
|---|---|---|---|---|---|---|

| Инв. ? подл. | Подп. и дата | Взам. инв. ? | Инв. ? дубл. | Подп. и дата |
|---|---|---|---|---|

Формат А4

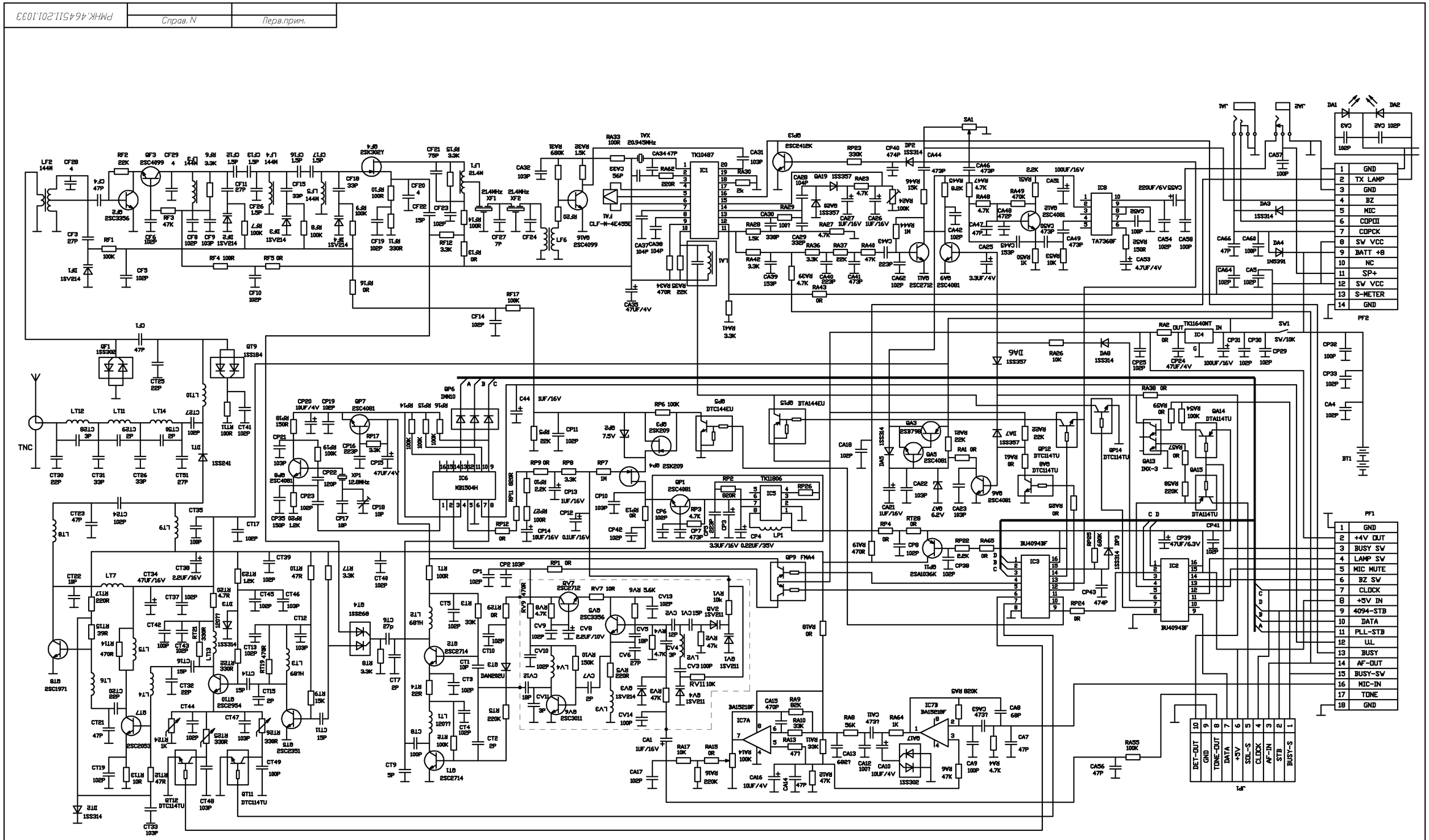


| | | | | | |
|---|---|---|---|---|---|
| Изм. | Лист | N докум. | Подп. | Дата | РМНК.464511.201.1033 |
| Разраб. | | Соколов | | | Плата радиоканала Р169П-1 Схема электрическая принципиальная |
| Пров. | | Земляной | | | Лит. / Масса / Масшт. |
| Н.контр. | | Чурукян | | | Лист / Листов 1 |
| Утв. | | Насонов | | | |

| инв.N°подл. | Подпись и дата | взам. инв.N° | инв.N°дубл. | Подпись и дата |
|---|---|---|---|---|
| | | | | |

Формат А1

РМНК.464511.001.11

| Условное обозначение отверстий | Диаметр отверстий, мм | Диаметр контактной площадки, мм | Наличие металлизации в отверстиях | Количество отверстий |
|---|---|---|---|---|
| • | $0.4^{+0.12}$ | 0.9 | есть | 243 |
| ○ | $4.0^{+0.26}$ | – | есть | 6 |

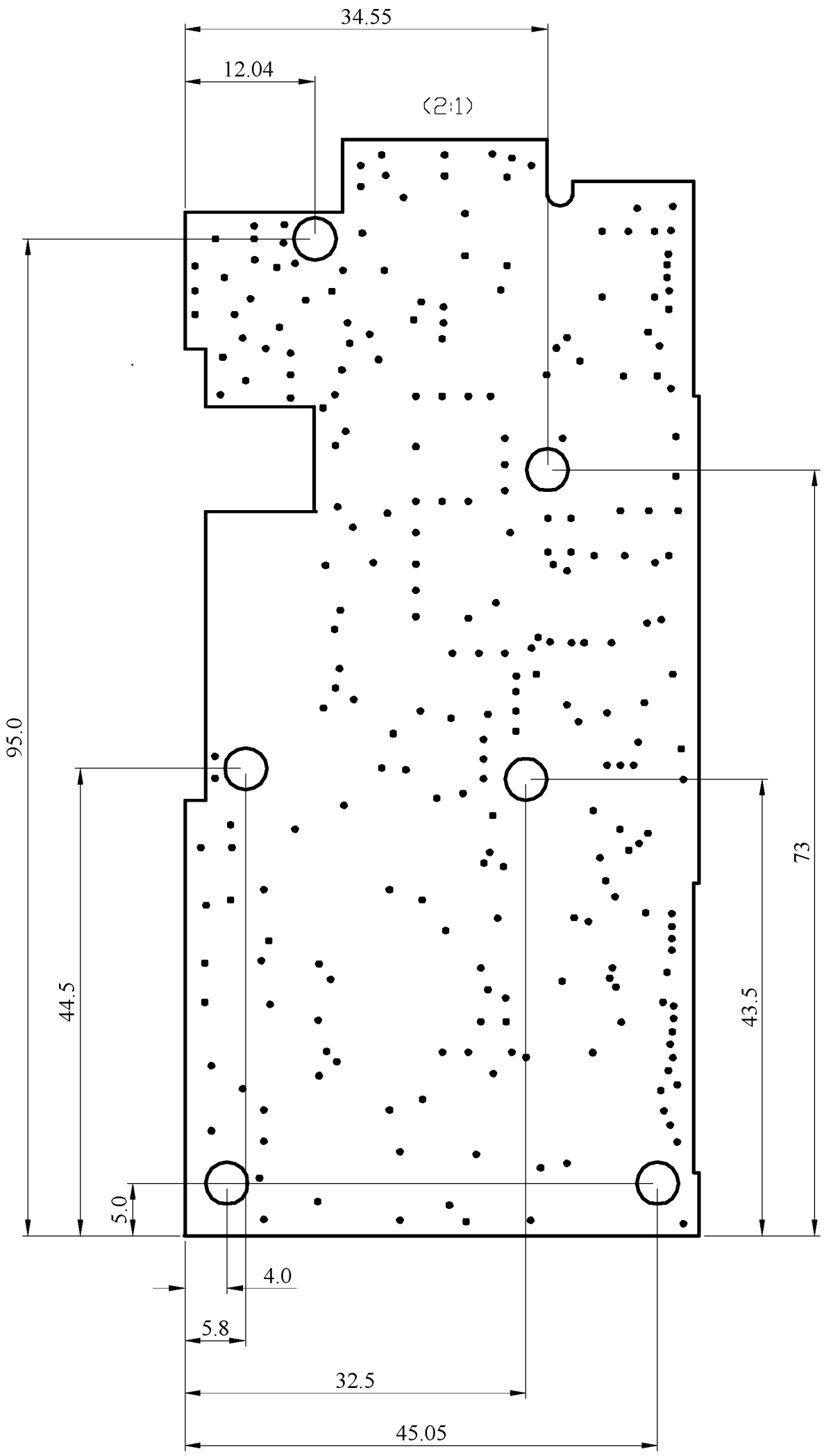


| Изм | Лист | ? докум. | Подп. | Дата | РМНК.464511.001.11 | Лист 2 |
|---|---|---|---|---|---|---|

| Инв. ? подл. | Подп. и дата | Взам. инв. ? | Инв. ? дубл. | Подп. и дата |
|---|---|---|---|---|

Формат А3