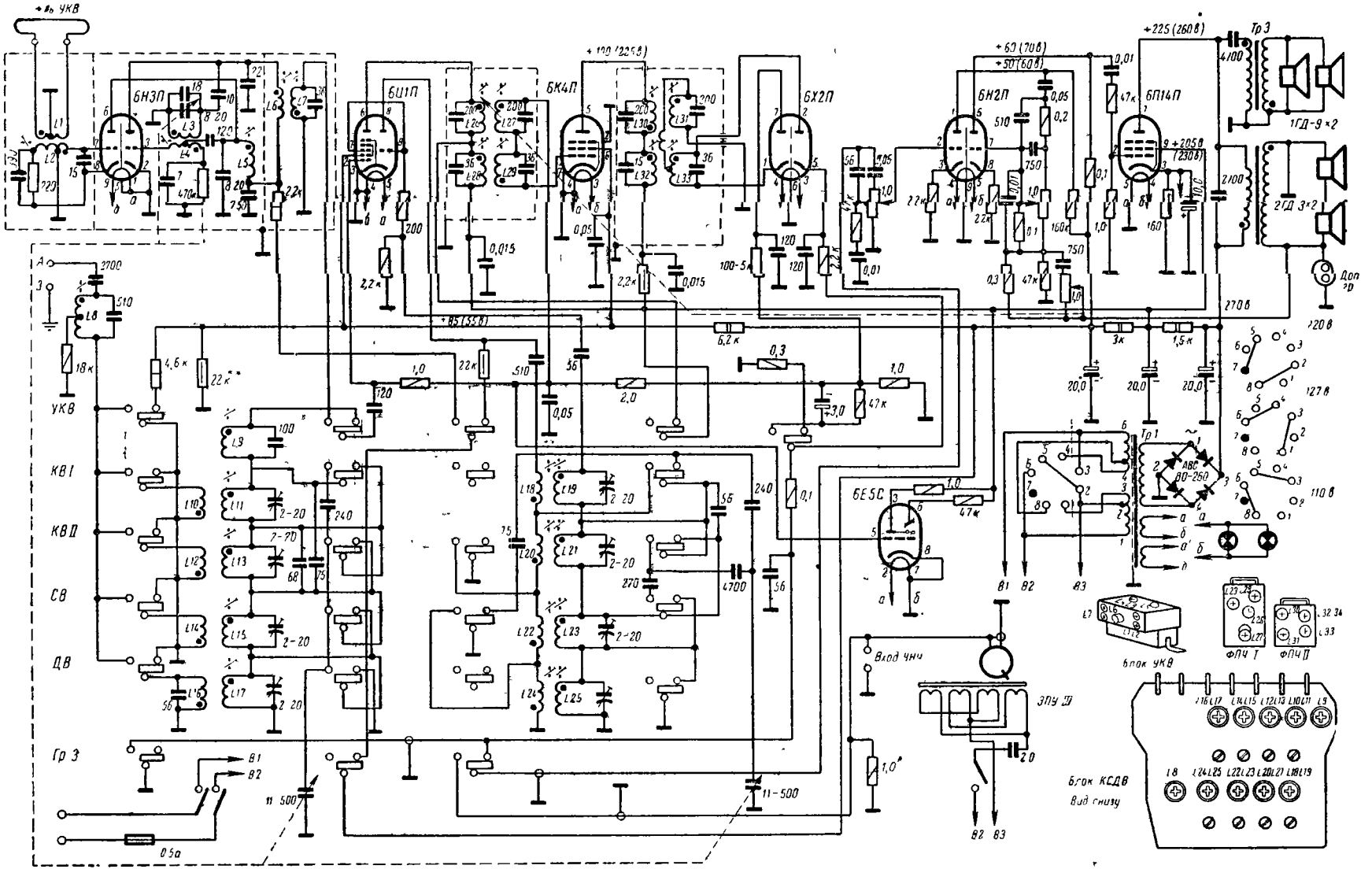

$f_{пр}$ 465 кгц и 8,4 Мгц

Баку-58