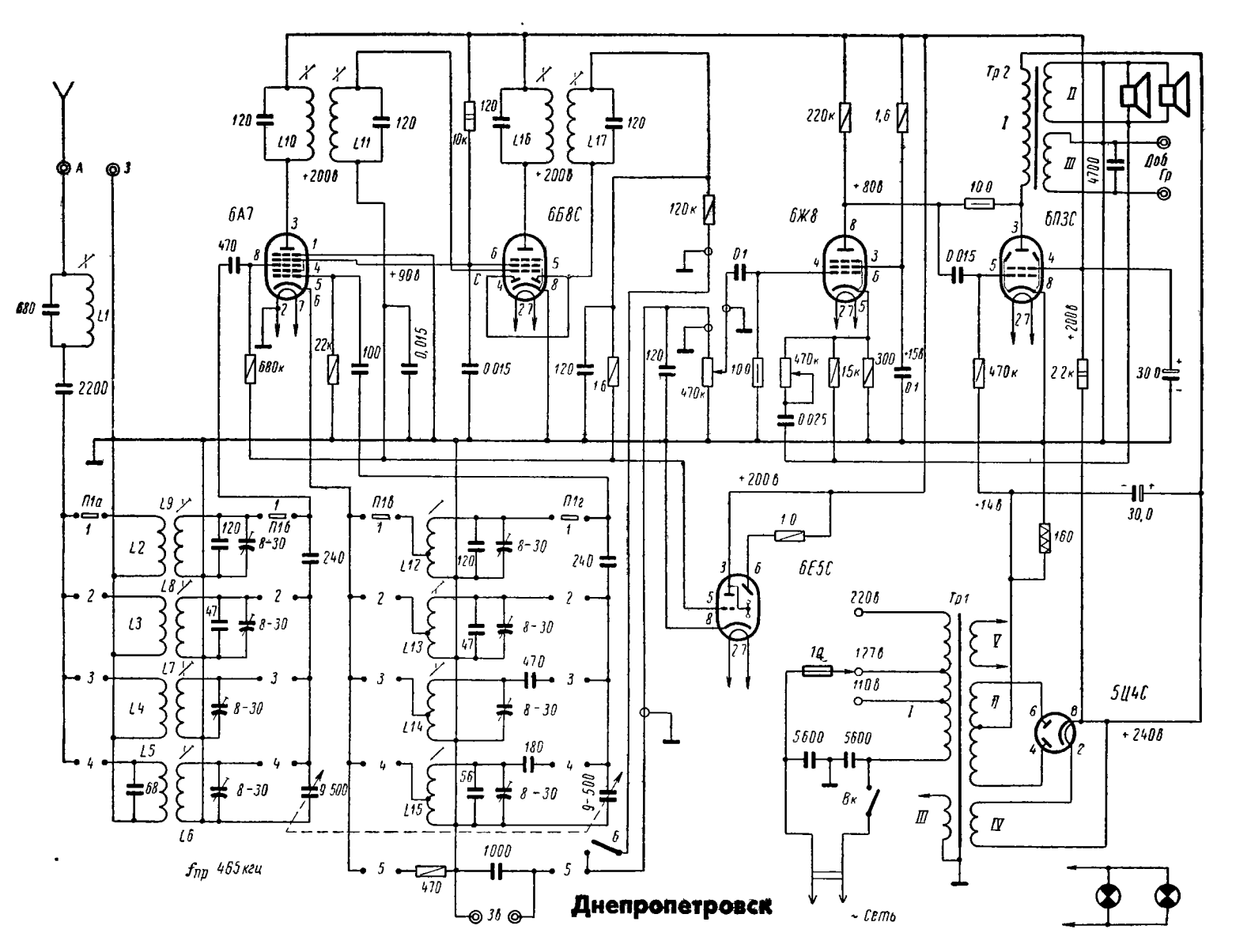
6А7
6Б8С
6Ж8
6П3С
6Е5С
5Ц4С
Тр 2
Тр 1
Доб Гр
+200в
+80в
+90в
+240в
~ Сеть
fпр 465кгц
Днепропетровск