# Иволга-66

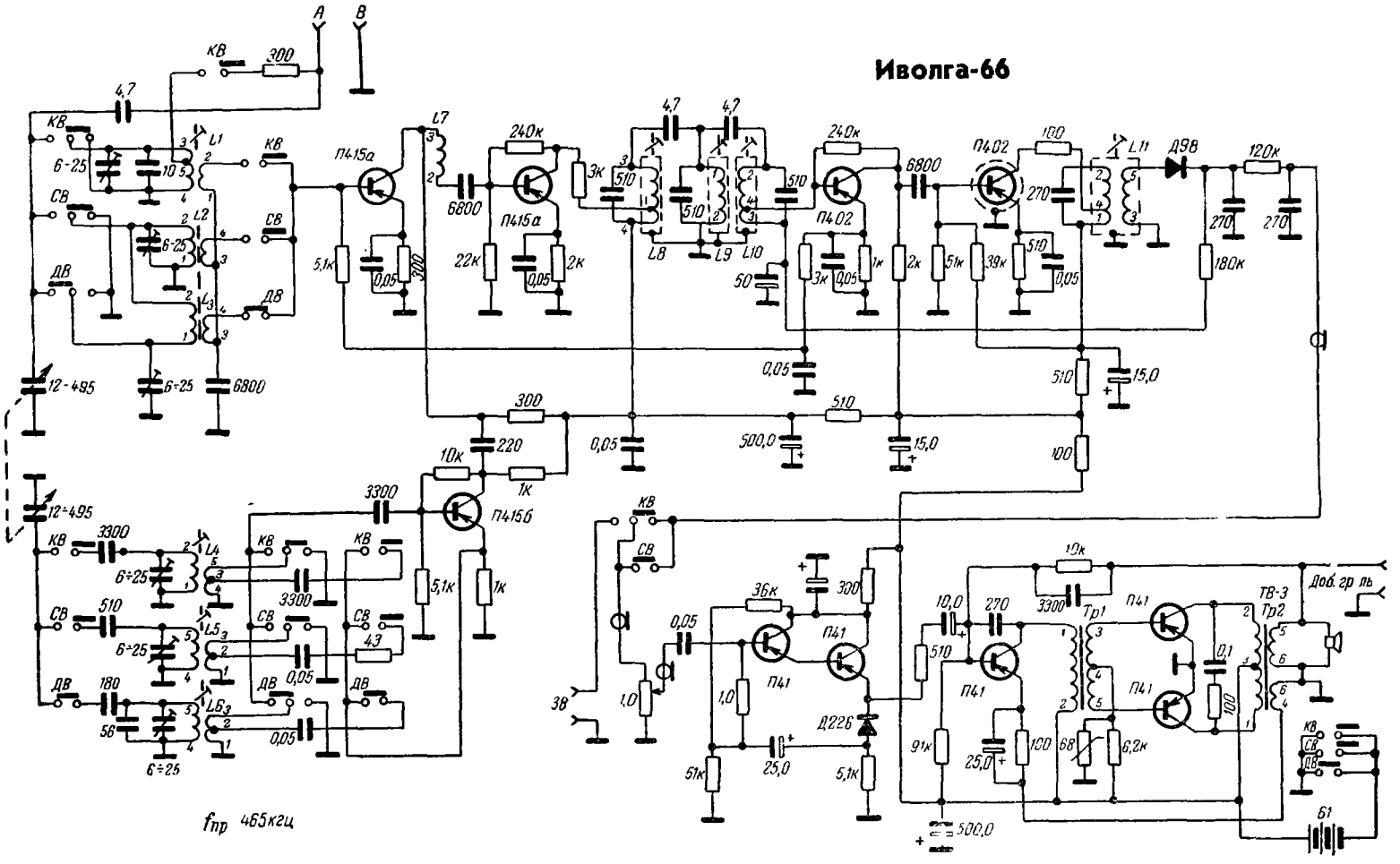
А
В
КВ
СВ
ДВ
300
4,7
L1
L2
L3
L4
L5
L6
6-25
10
12-495
6800
L7
П415а
240к
3к
510
L8
L9
L10
22к
2к
0,05
5,1к
П402
1к
50
51к
39к
180
270
L11
Д9В
120к
180к
15,0
500,0
220
10к
1к
П416б
3300
4,3
180
56
П41
36к
1,0
51к
25,0
Д226
91к
68
6,2к
Тр1
Тр2
ТВ-3
Доб. гр ль
Б1
fпр 465кгц