Юпитер-М

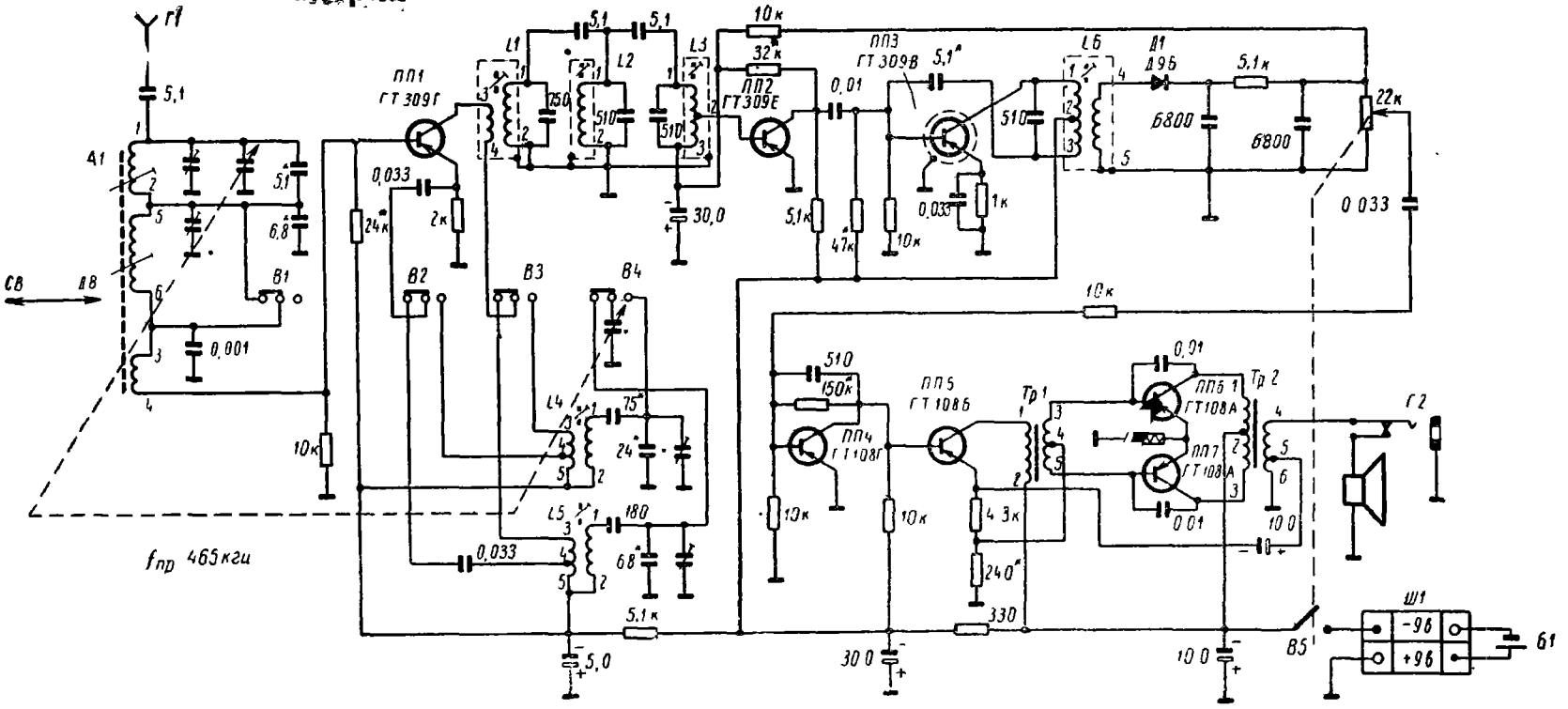
Гf
5,1
А1
6,8
В1
СВ
АВ
0,001
10к
ПП1
ГТ309Г
0,033
2к
24к
L1
L2
L3
750
510
510
5,1
5,1
30,0
10к
32к
ПП2
ГТ309Е
5,1к
0,01
47к
ПП3
ГТ309В
5,1
10к
0,033
1к
510
L6
Д1
Д9Б
5,1к
6800
6800
22к
0,033
В2
В3
В4
L4
L5
75
24
180
68
0,033
5,1к
5,0
fпр 465кгц
10к
510
150к
ПП4
ГТ108Г
10к
ПП5
ГТ108Б
Тр1
4,3к
240
330
30,0
0,01
ПП6 1
ГТ108А
ПП7
ГТ108А
0,01
Тр2
10,0
10,0
Г2
В5
Ш1
-9в
+9в
Б1