Юпитер

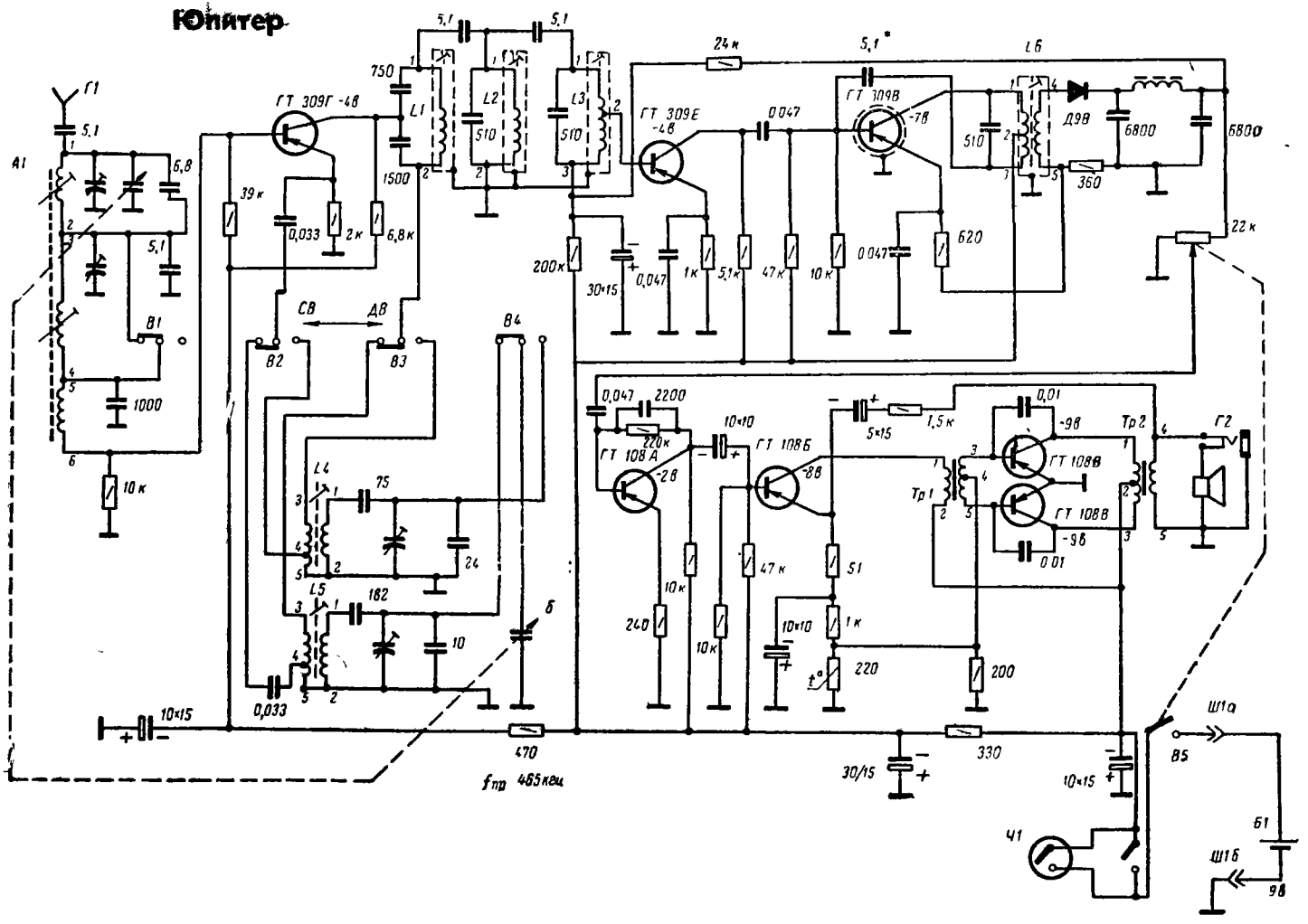
Г1
А1
5,1
6,8
В1
1000
10 к
ГТ 309Г -4В
39 к
0,033
2 к
6,8 к
750
1500
L1
L2
L3
510
СВ
ДВ
В2
В3
В4
L4
L5
75
24
182
10
0,033
10×15
470
$f_{пр}$ 465 кгц
24 к
ГТ 309Е -4В
200 к
30×15
0,047
1 к
5,1 к
0,047
47 к
10 к
ГТ 309В -7В
0,047
620
L6
Д9В
6800
360
22 к
0,047
2200
220 к
ГТ 108А -2В
10×10
240
10 к
ГТ 108Б -8В
47 к
10×10
220
5×15
1,5 к
51
1 к
Тр1
0,01
ГТ 108В -9В
ГТ 108В -9В
0,01
200
Тр2
Г2
330
30/15
10×15
Ш1а
В5
Ч1
Б1
Ш1б
9В