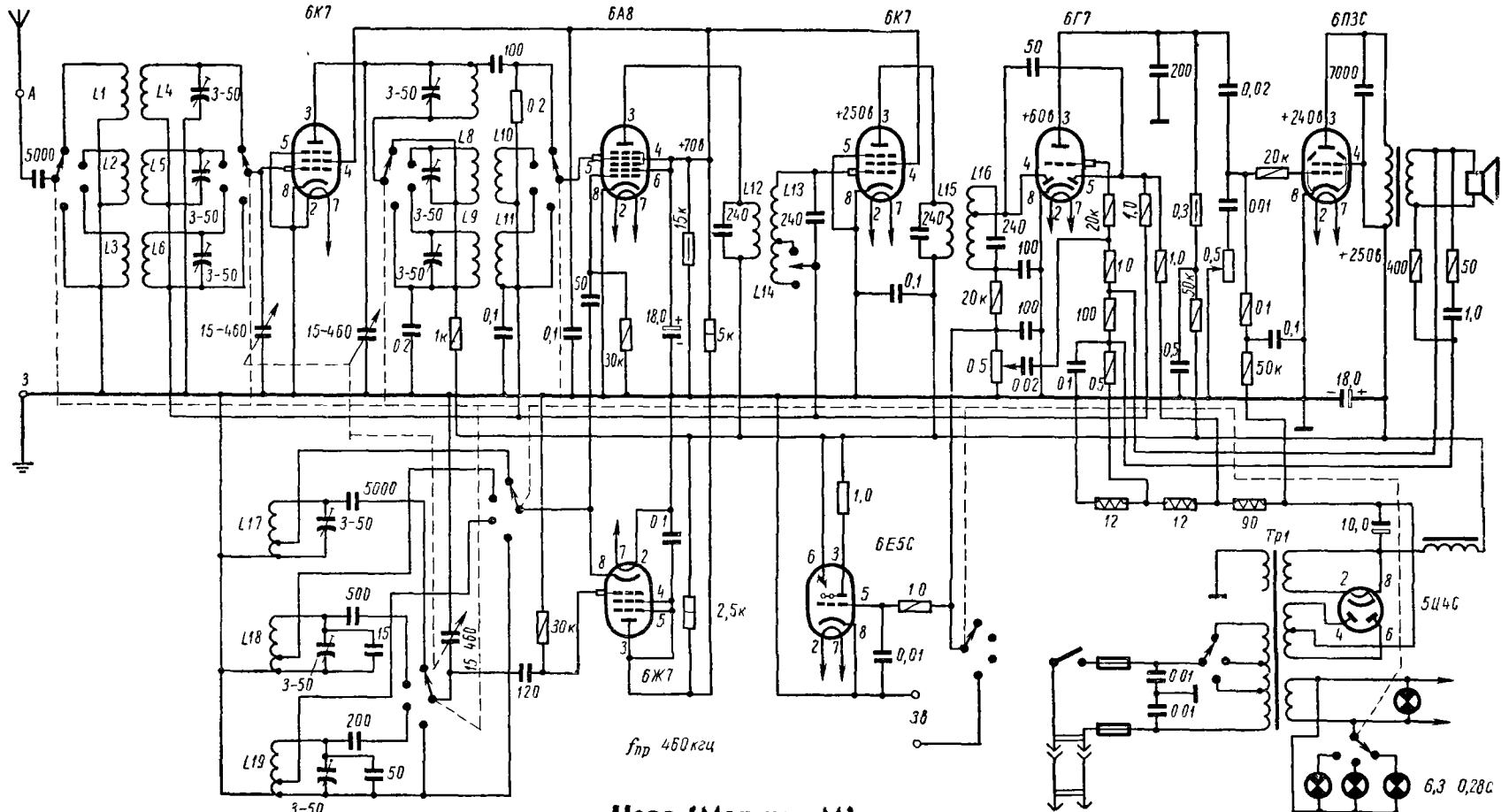

Нева (Маршал-М)