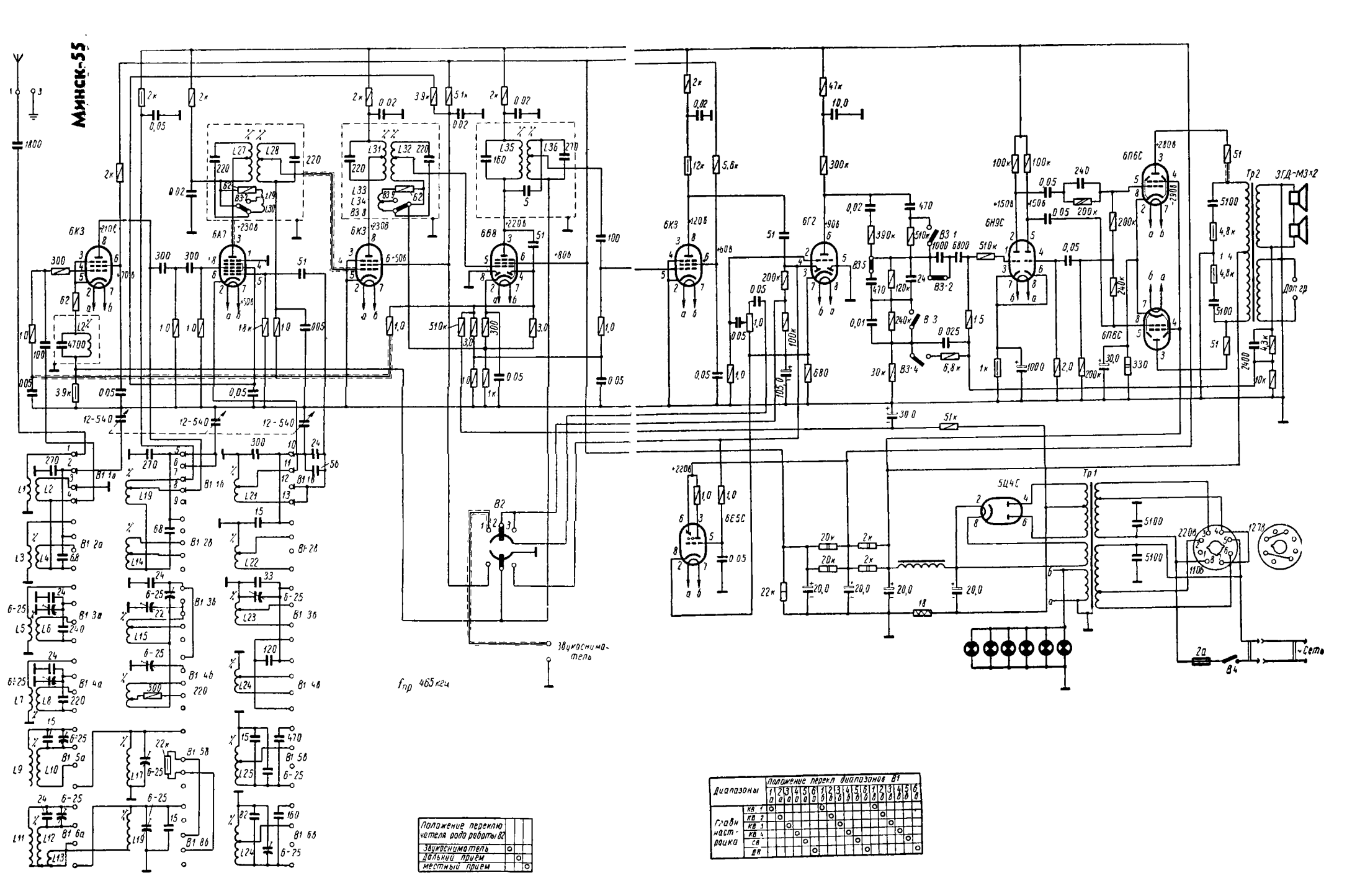

Положение переключателя рода работы В2		
Звукосниматель	○	
Дальний прием		○
Местный прием		○

Диапазоны	Положение перекл. диапазонов В1															
	1	2	3	4	5	6	1	2	3	4	5	6	1	2	3	4	5	6
	0	0	0	0	0	0	0	0	0	0	0	0	0	0	0	0	0	0
Главн. настройка: КВ 1	○						○											
КВ 2		○						○										
КВ 3			○						○									
КВ 4				○						○								
СВ					○						○							
ДВ						○						○						○