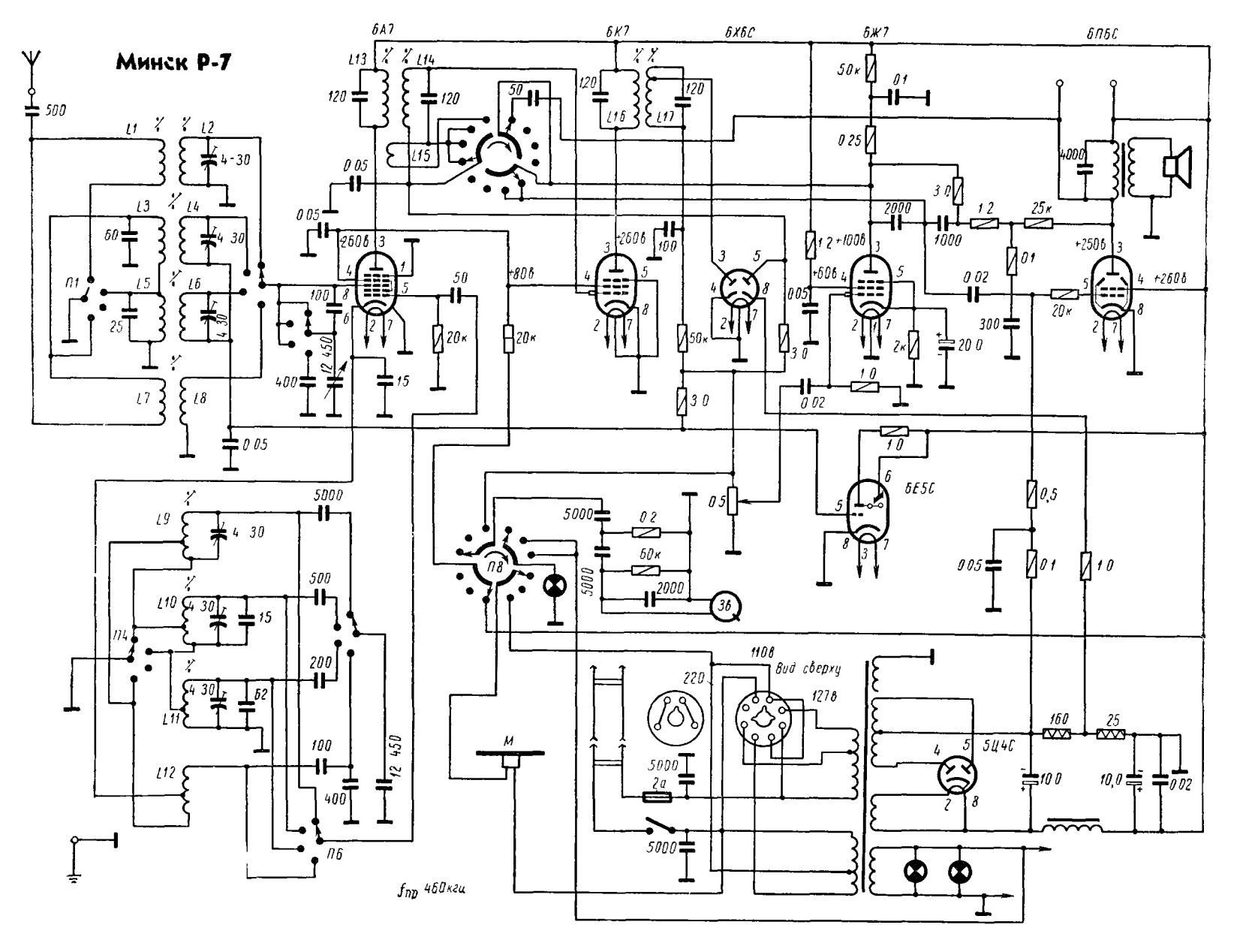
Минск Р-7
6А7
6К7
6Х6С
6Ж7
6П6С
6Е5С
5Ц4С
L1
L2
L3
L4
L5
L6
L7
L8
L9
L10
L11
L12
L13
L14
L15
L16
L17
П1
П4
П6
П8
М
Вид сверху
220в
127в
110в
+260в
+80в
+100в
+60в
+250в
f пр 460кгц