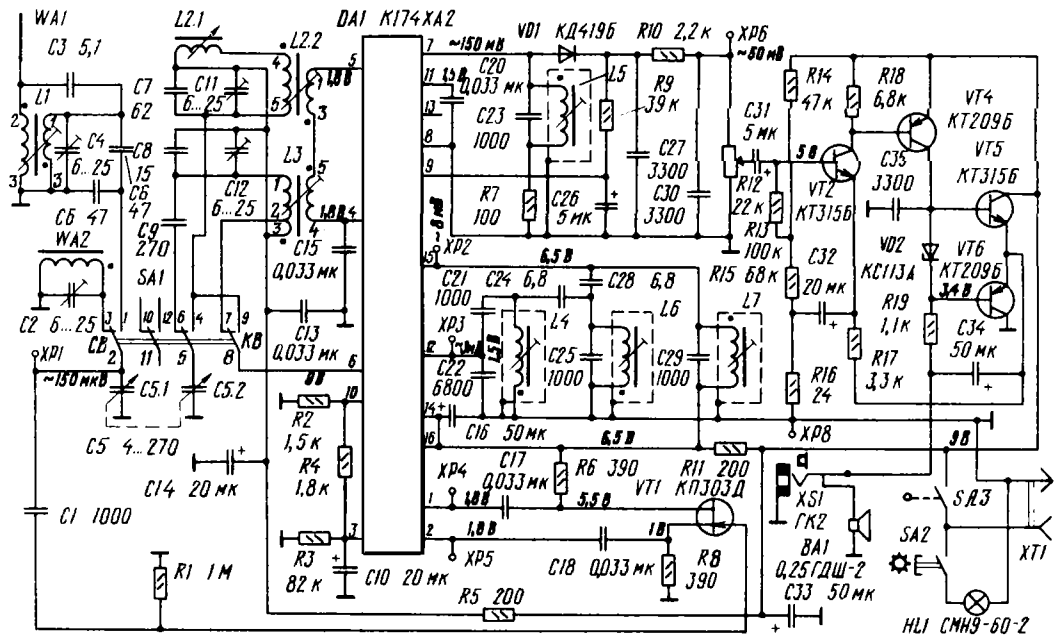Радиоприемник НЕВСКИЙ-402