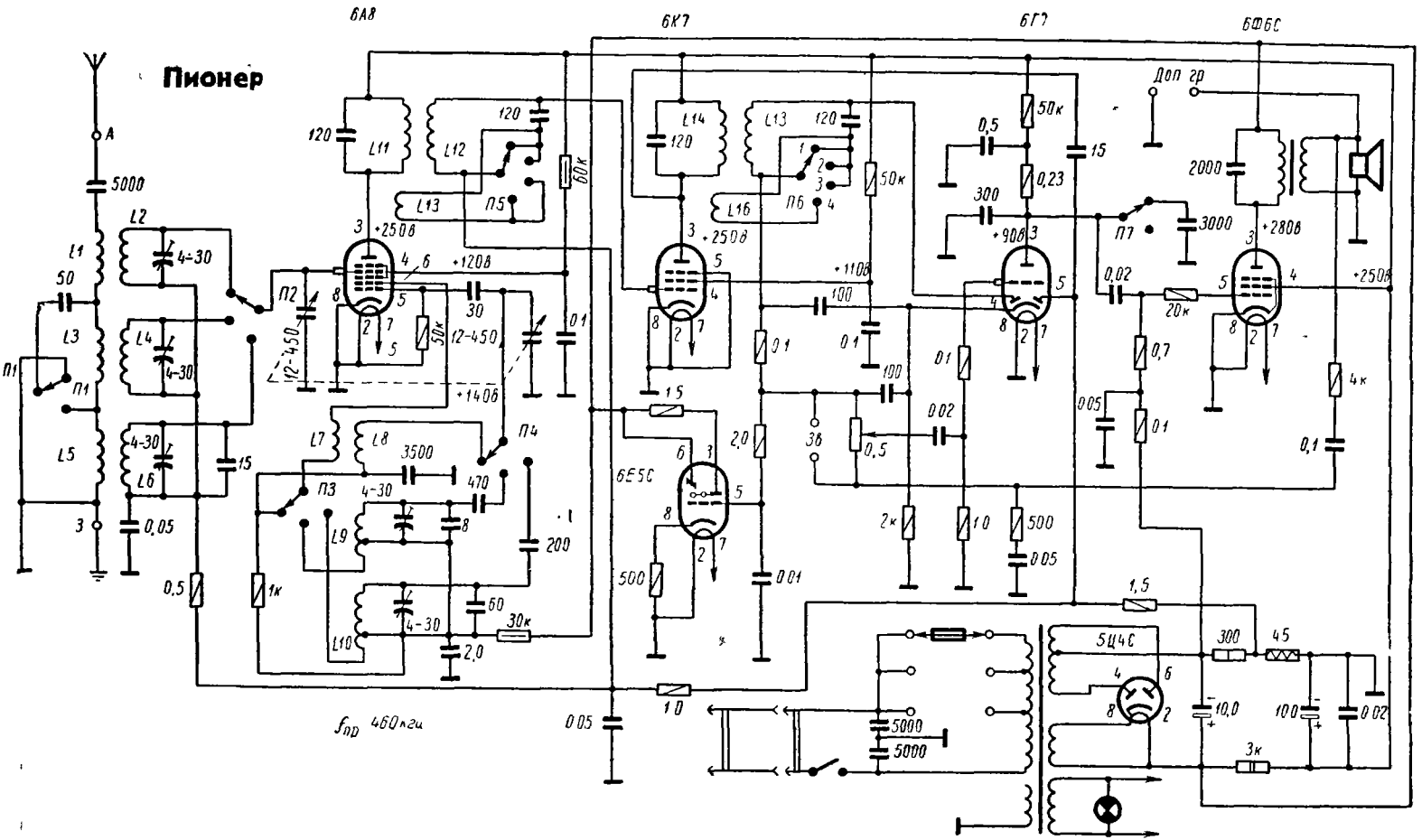
Пионер
6А8
6К7
6Г7
6Ф6С
Доп гр
A
5000
L1
50
L2
L3
L4
L5
L6
L7
L8
L9
L10
L11
L12
L13
L14
L16
П1
П2
П3
П4
П5
П6
П7
4-30
0,05
0,5
1к
15
120
+250в
+120в
+140в
12-450
30
50к
0,1
60к
3500
470
200
60
30к
2,0
+110в
100
0,5
0,23
300
+90в
3000
+280в
0,02
20к
0,7
0,05
4к
0,1
6Е5С
500
1,0
0,01
2к
500
1,5
5Ц4С
300
45
10,0
100
0,02
3к
5000
$f_{пр}$ 460кгц