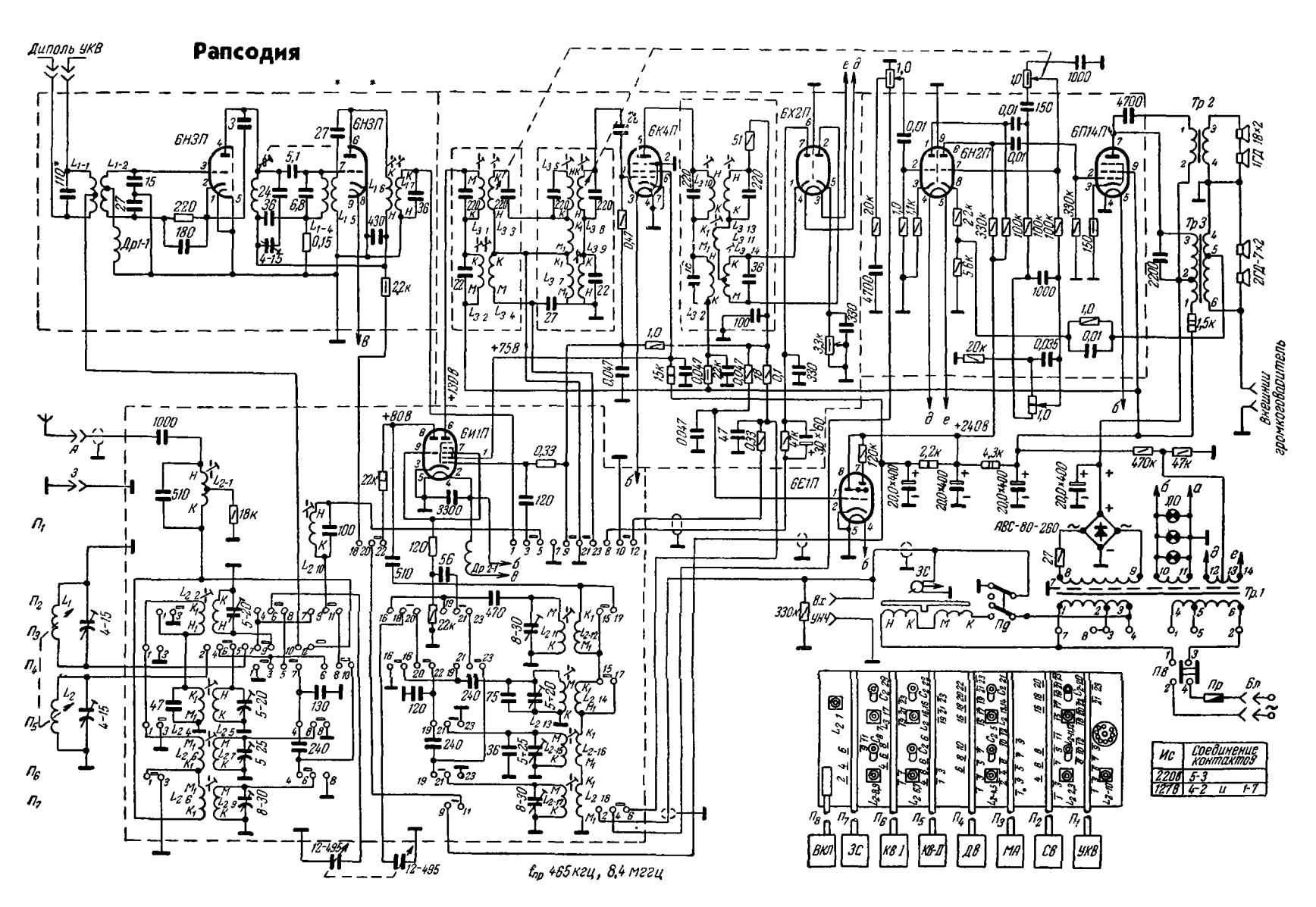

Ис	Соединение контактов
2206	5-3
1278	4-2 и 1-7