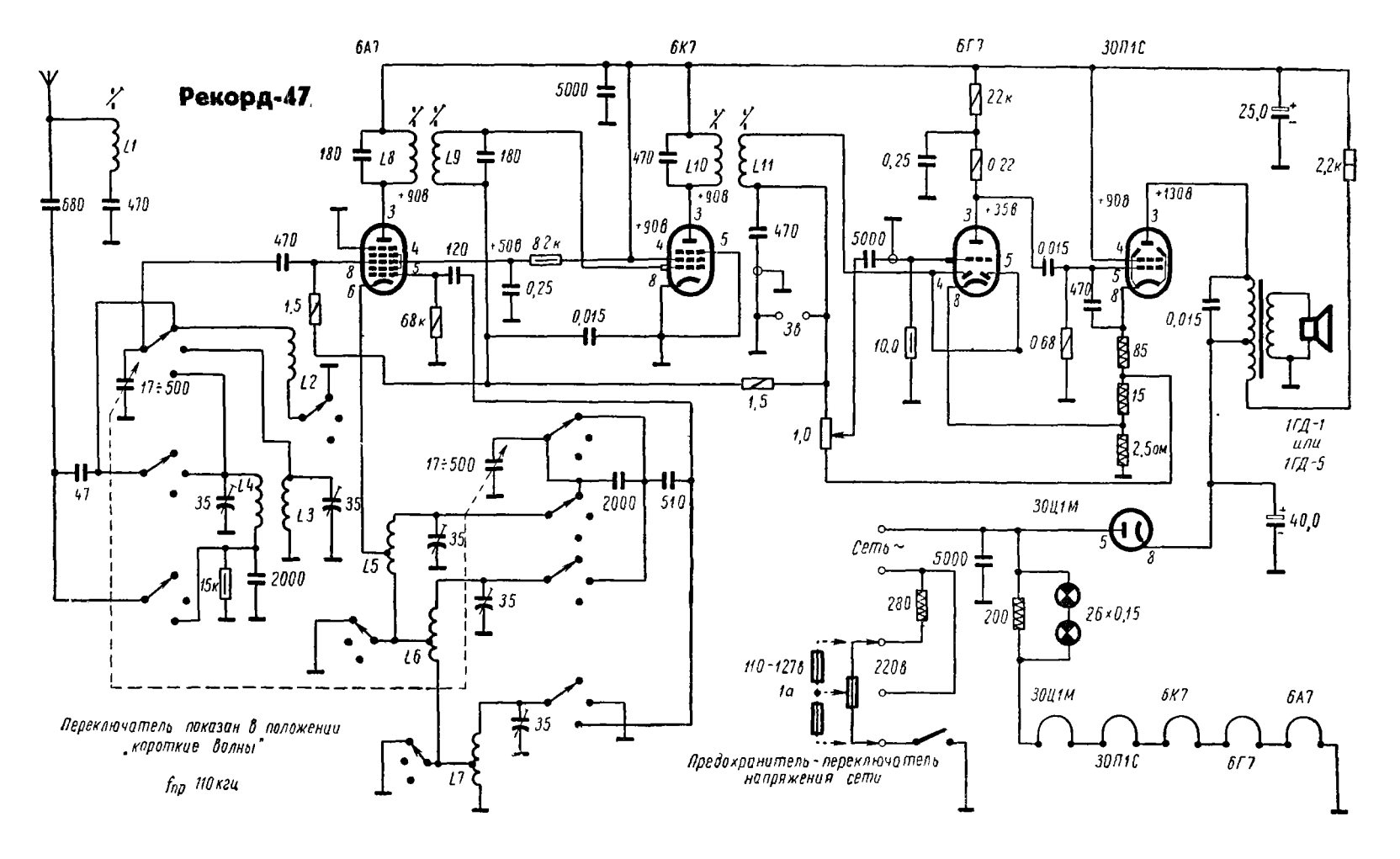
Рекорд-47
6А7
6К7
6Г7
30П1С
L1
680
470
180
L8
L9
180
+90в
5000
470
L10
L11
470
+90в
+90в
22к
0,25
0,22
+35в
+90в
+130в
25,0
2,2к
470
120
+50в
8,2к
0,25
0,015
68к
1,5
L2
17÷500
47
35
L4
L3
35
15к
2000
L5
L6
L7
17÷500
2000
510
35
35
35
5000
10,0
0,015
470
0,68
85
15
2,5ом
0,015
3в
1,5
1,0
1ГД-1
или
1ГД-5
30Ц1М
40,0
Сеть ~
5000
280
200
2б×0,15
110-127в
1а
220в
30Ц1М
6К7
6А7
30П1С
6Г7
Переключатель показан в положении „короткие волны"
fпр 110 кгц
Предохранитель - переключатель напряжения сети