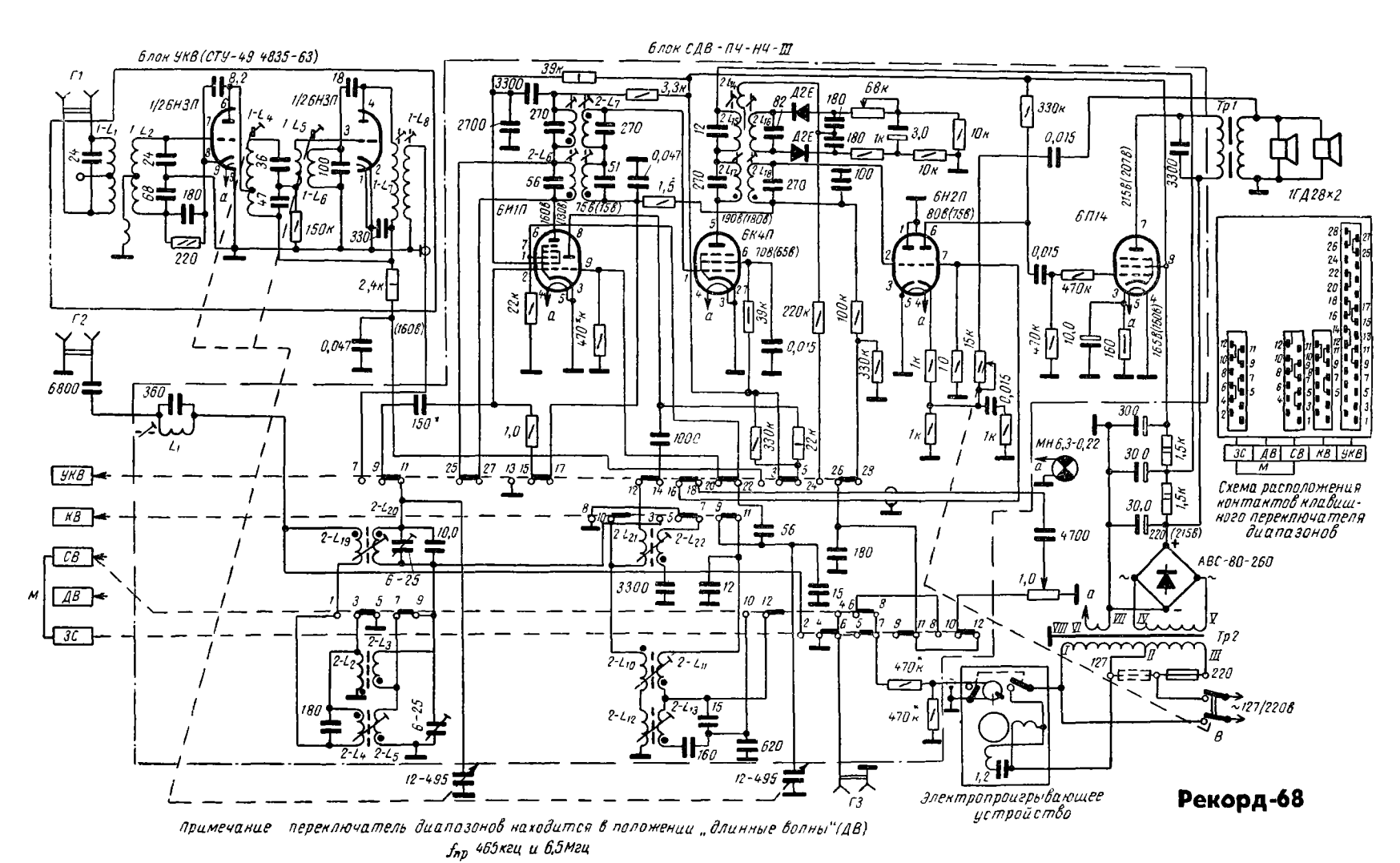

Примечание переключатель диапазонов находится в положении „длинные волны" (ДВ)

$f_{пр}$ 465 кгц и 6,5 мгц