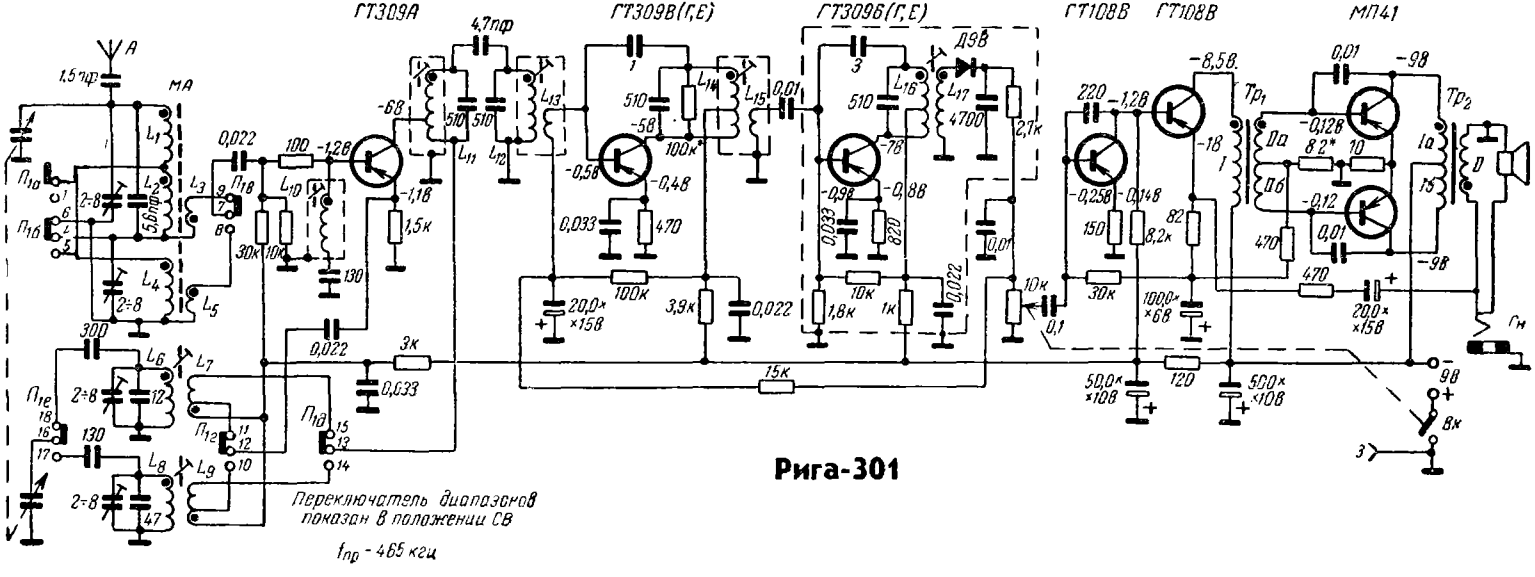
ГТ309А
ГТ309В(Г,Е)
ГТ309Б(Г,Е)
ГТ108В
ГТ108В
МП41
Д9В
Тр1
Тр2
Гн
Переключатель диапазонов показан в положении СВ
fпр - 465 кгц

Рига-301