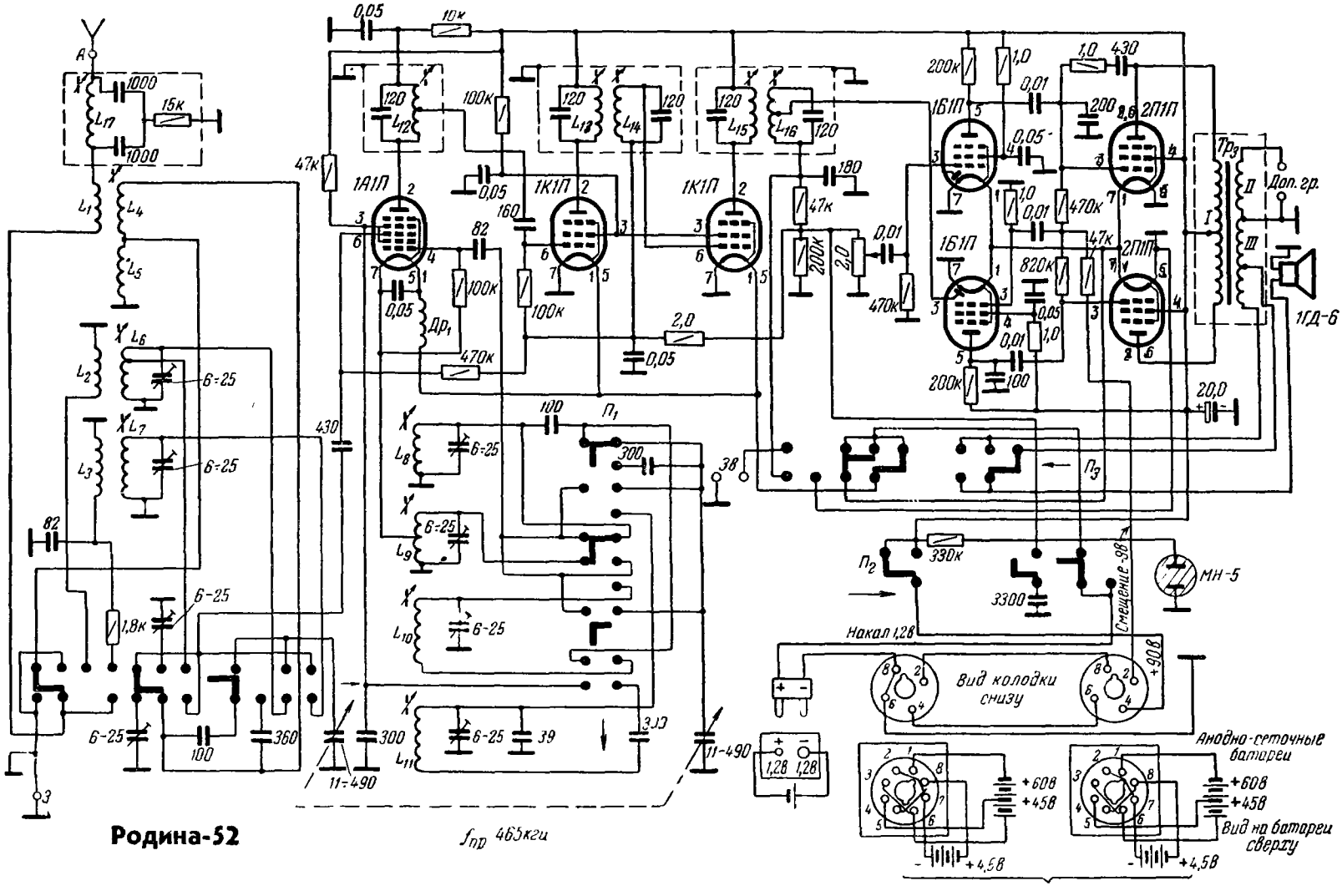
1А1П
1К1П
1К1П
1Б1П
1Б1П
2П1П
2П1П
1ГД-6
Доп. гр.
МН-5
Вид колодки снизу
Накал 1,2В
Смещение -9В
+90В
Анодно-сеточные батареи
+60В
+45В
+4,5В
Вид на батареи сверху
1,2В 1,2В
$f_{пр}$ 465кгц

Родина-52