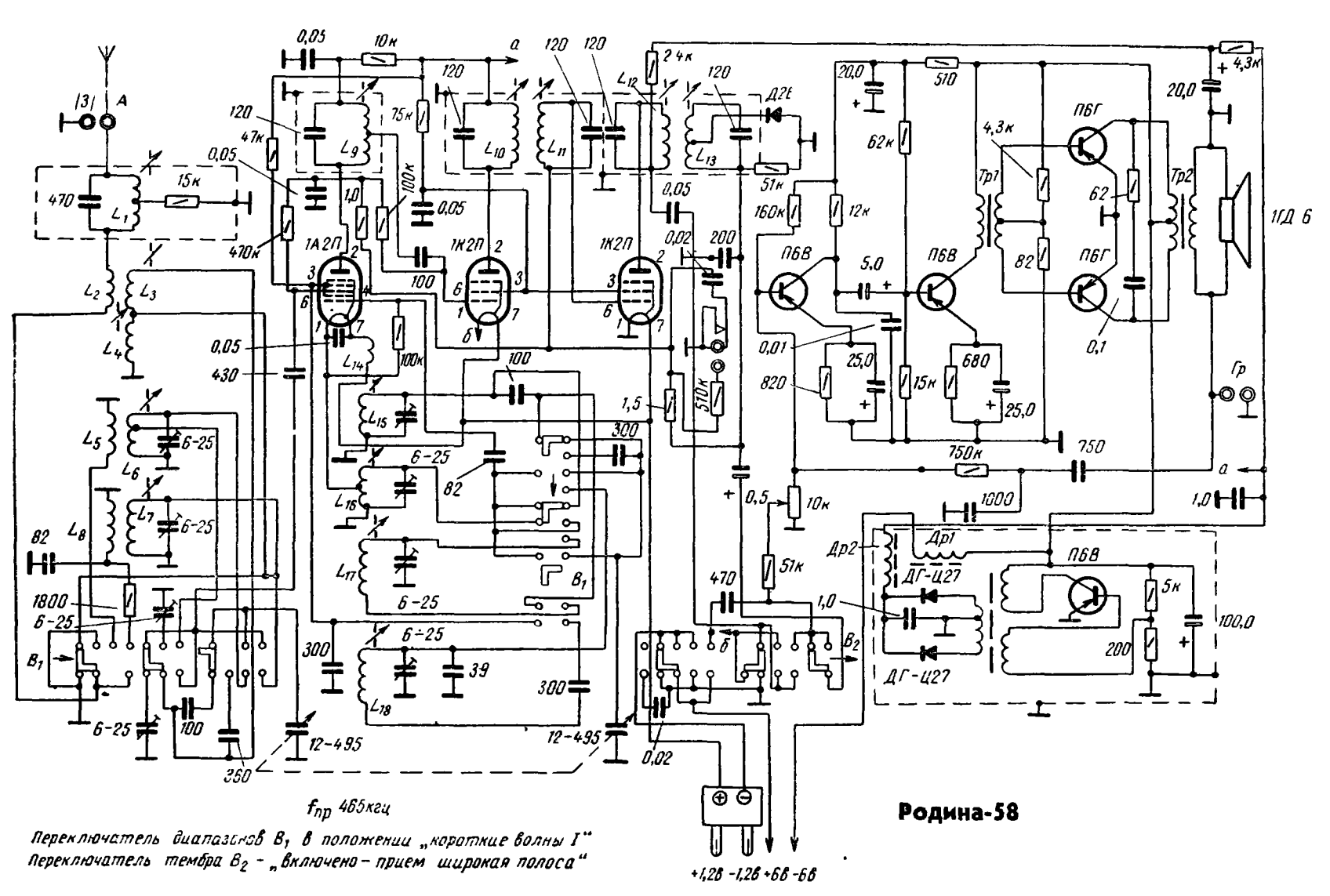

$f_{пр}$ 465кгц

Переключатель диапазонов B_1 в положении „короткие волны I"
Переключатель тембра B_2 – „включено – прием широкая полоса"

Родина-58