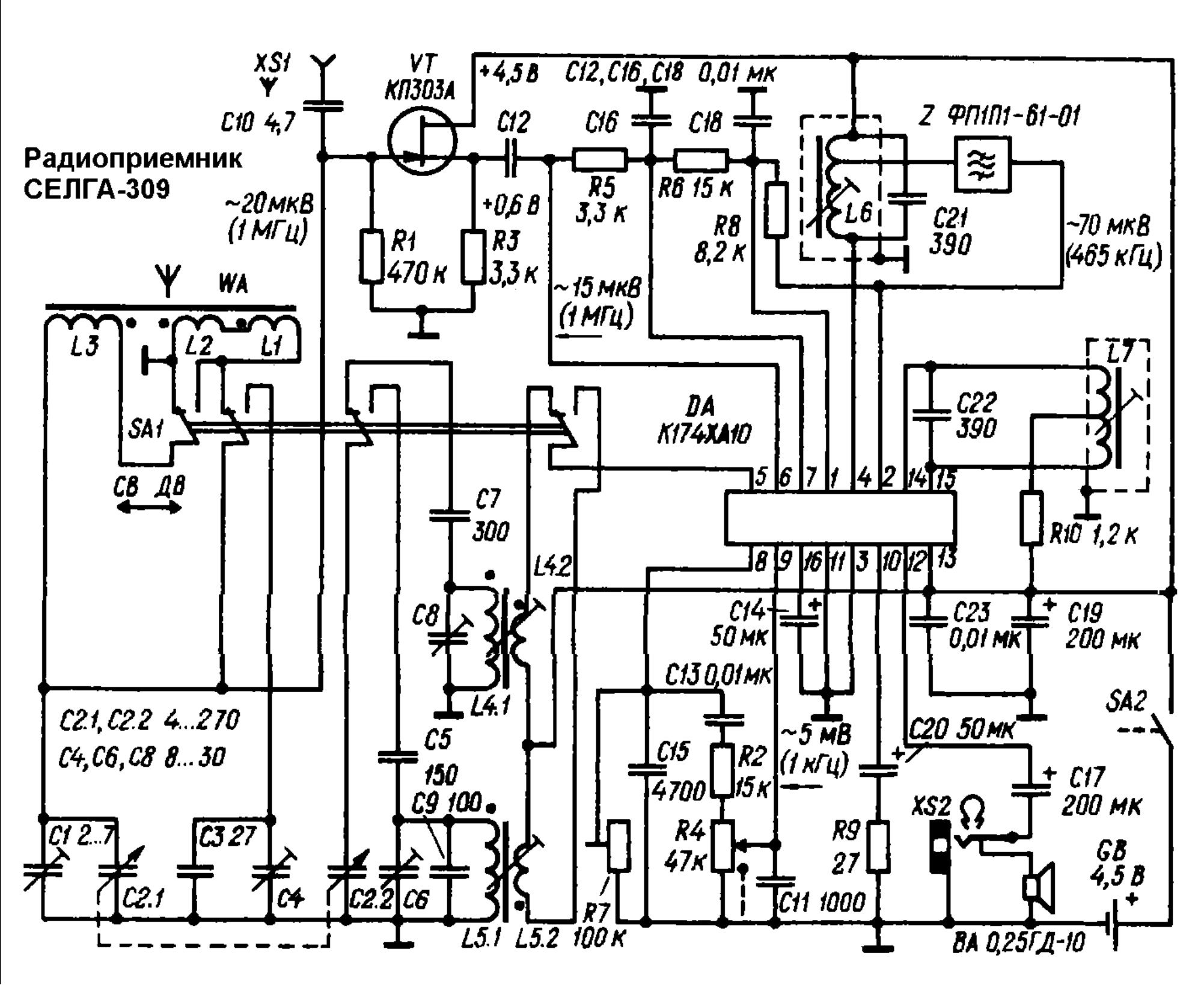
Радиоприемник
СЕЛГА-309
XS1
C10 4,7
VT
КП303А
+4,5 В
C12, C16, C18 0,01 мк
C12
C16
C18
Z ФП1П1-61-01
~20 мкВ
(1 МГц)
R1
470 к
+0,6 В
R3
3,3 к
R5
3,3 к
R6 15 к
R8
8,2 к
L6
C21
390
~70 мкВ
(465 кГц)
WA
L3
L2
L1
~15 мкВ
(1 МГц)
L7
SA1
DA
К174ХА10
C22
390
C8 ДВ
C7
300
R10 1,2 к
L4.2
C8
L4.1
C14
50 мк
C23
0,01 мк
C19
200 мк
C13 0,01 мк
C2.1, C2.2 4...270
C4, C6, C8 8...30
C5
150
C9 100
C15
4700
R2
15 к
~5 мВ
(1 кГц)
C20 50 мк
SA2
C17
200 мк
XS2
C1 2...7
C3 27
R4
47 к
R9
27
GB
4,5 В
C2.1
C4
C2.2
C6
R7
100 к
C11 1000
L5.1
L5.2
BA 0,25ГД-10