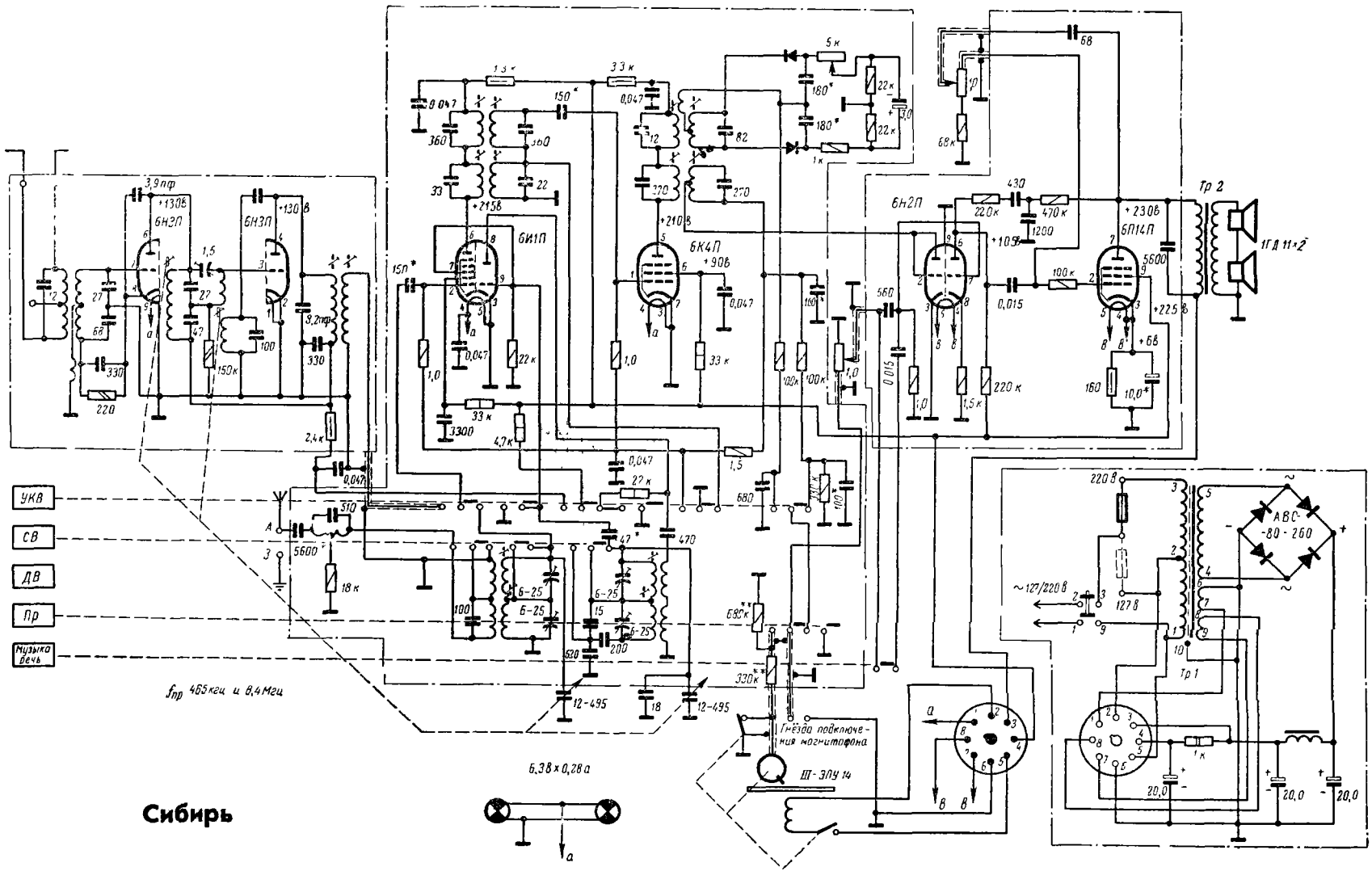
УКВ
СВ
ДВ
Пр
Музыка речь
6Н3П
6И1П
6К4П
6Н2П
6П14П
Тр 2
1ГД 11×2
Тр 1
АВС-80-260
~127/220 в
Гнёзда подключения магнитофона
Ш-ЭПУ 14
6,3 в × 0,28 а
$f_{пр}$ 465 кгц и 8,4 Мгц

Сибирь