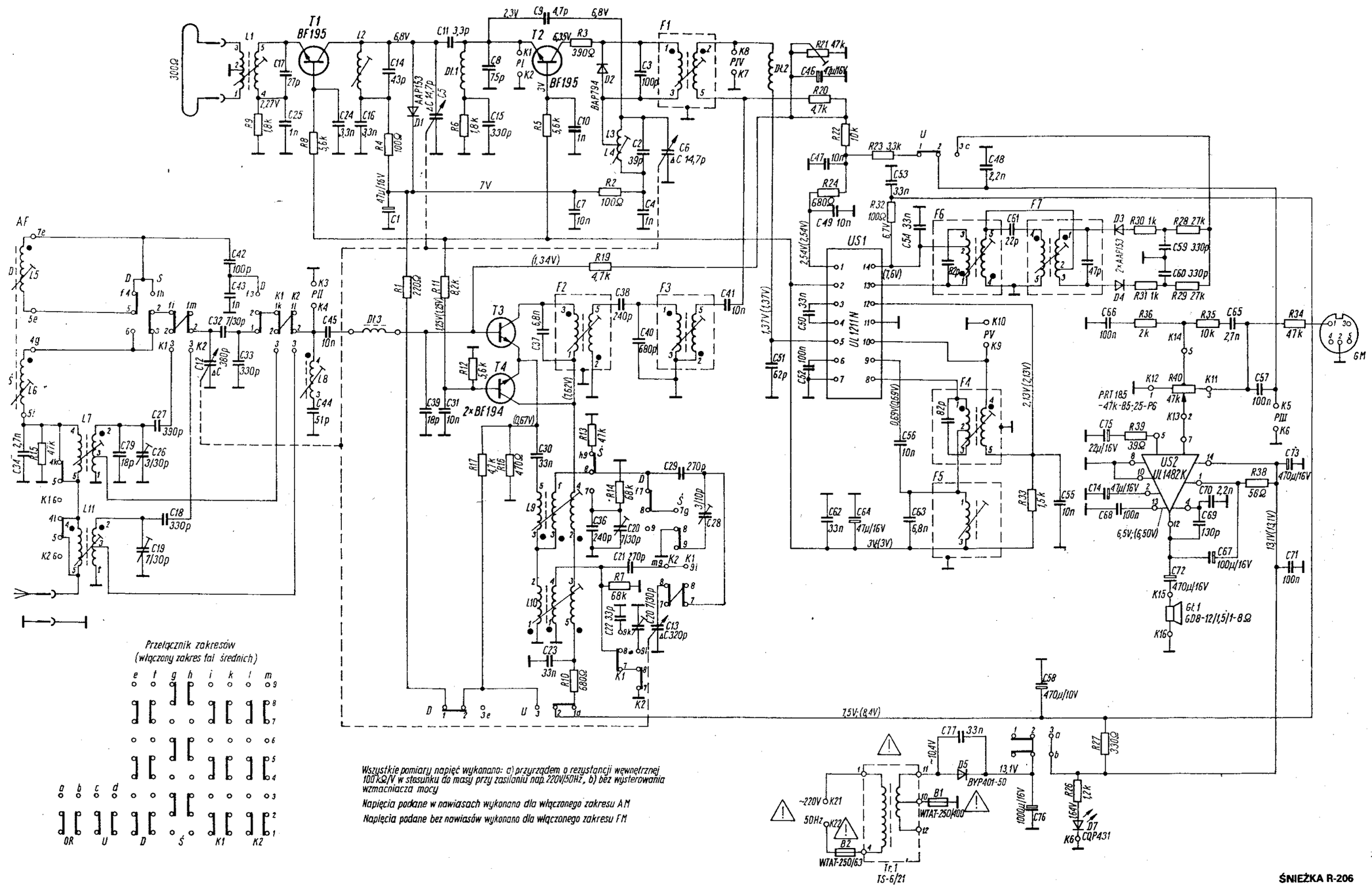
T1 BF195
T2 BF195
T3
T4
2×BF194
US1 UL1211N
US2 UL1482K
PRT 185 -47k-85-25-P6
Gł.1 6GD8-12/1,5/1-8Ω
Tr.1 TS-6/21
Przełącznik zakresów (włączony zakres fal średnich)
Wszystkie pomiary napięć wykonano: a) przyrządem o rezystancji wewnętrznej 100kΩ/V w stosunku do masy przy zasilaniu nap. 220V/50Hz, b) bez wysterowania wzmacniacza mocy
Napięcia podane w nawiasach wykonano dla włączonego zakresu AM
Napięcia podane bez nawiasów wykonano dla włączonego zakresu FM
ŚNIEŻKA R-206