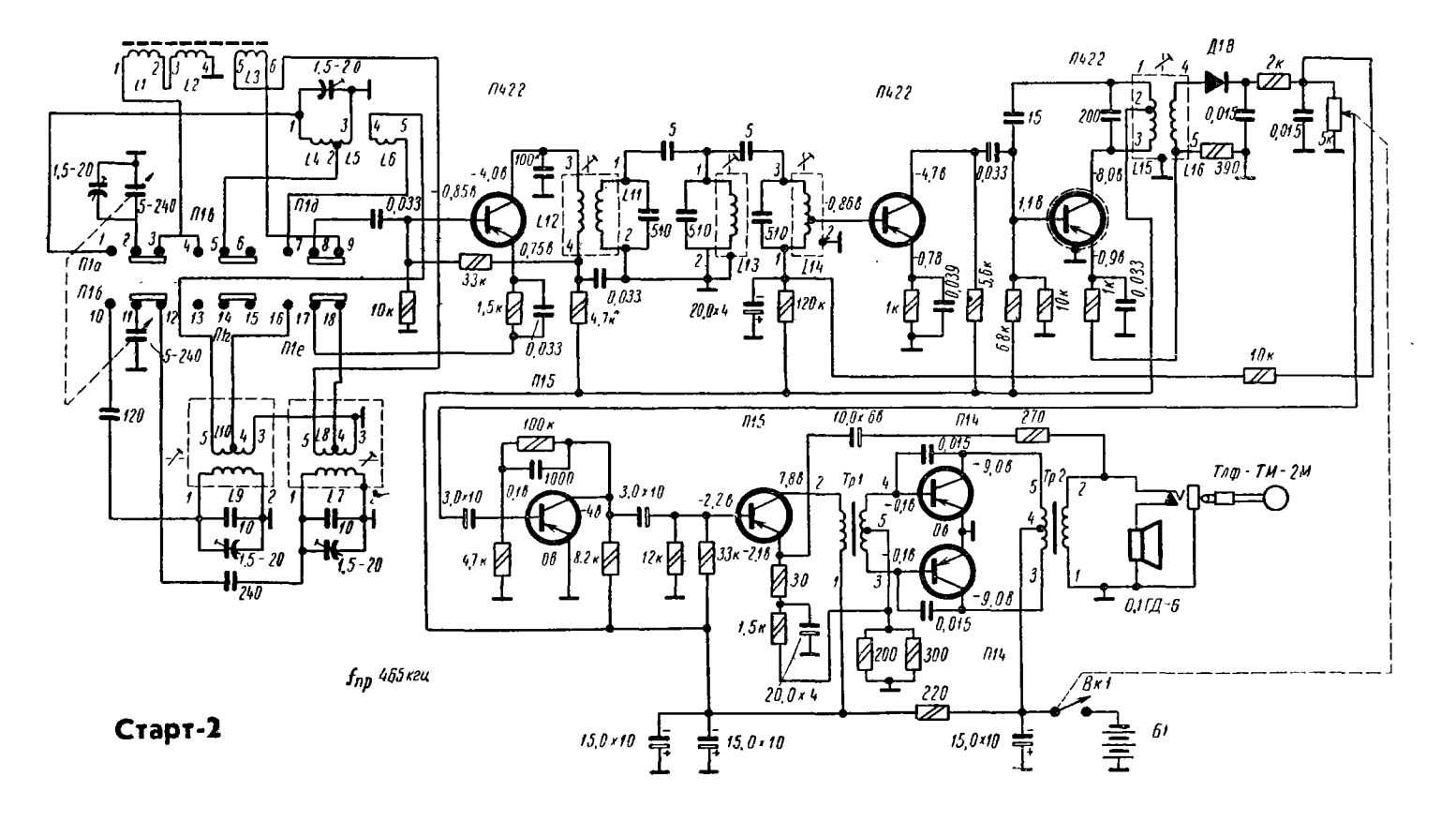
П422
П422
Д1В
П1а
П1б
П1в
П1д
П1е
П15
П14
Тр1
Тр2
Тлф-ТМ-2М
0,1ГД-6
Вк1
Б1
$f_{пр}$ 465кгц

Старт-2