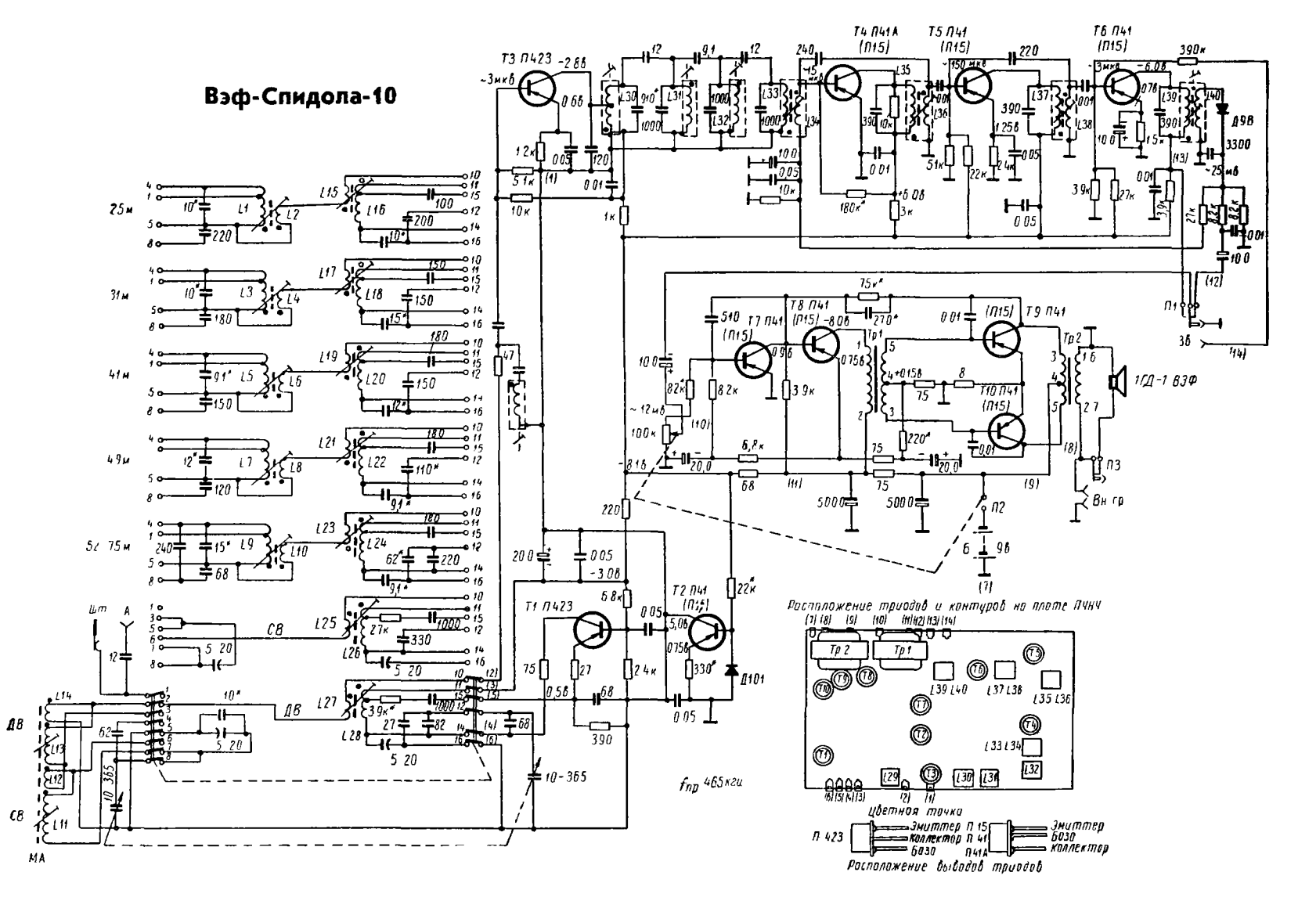Вэф-Спидола-10