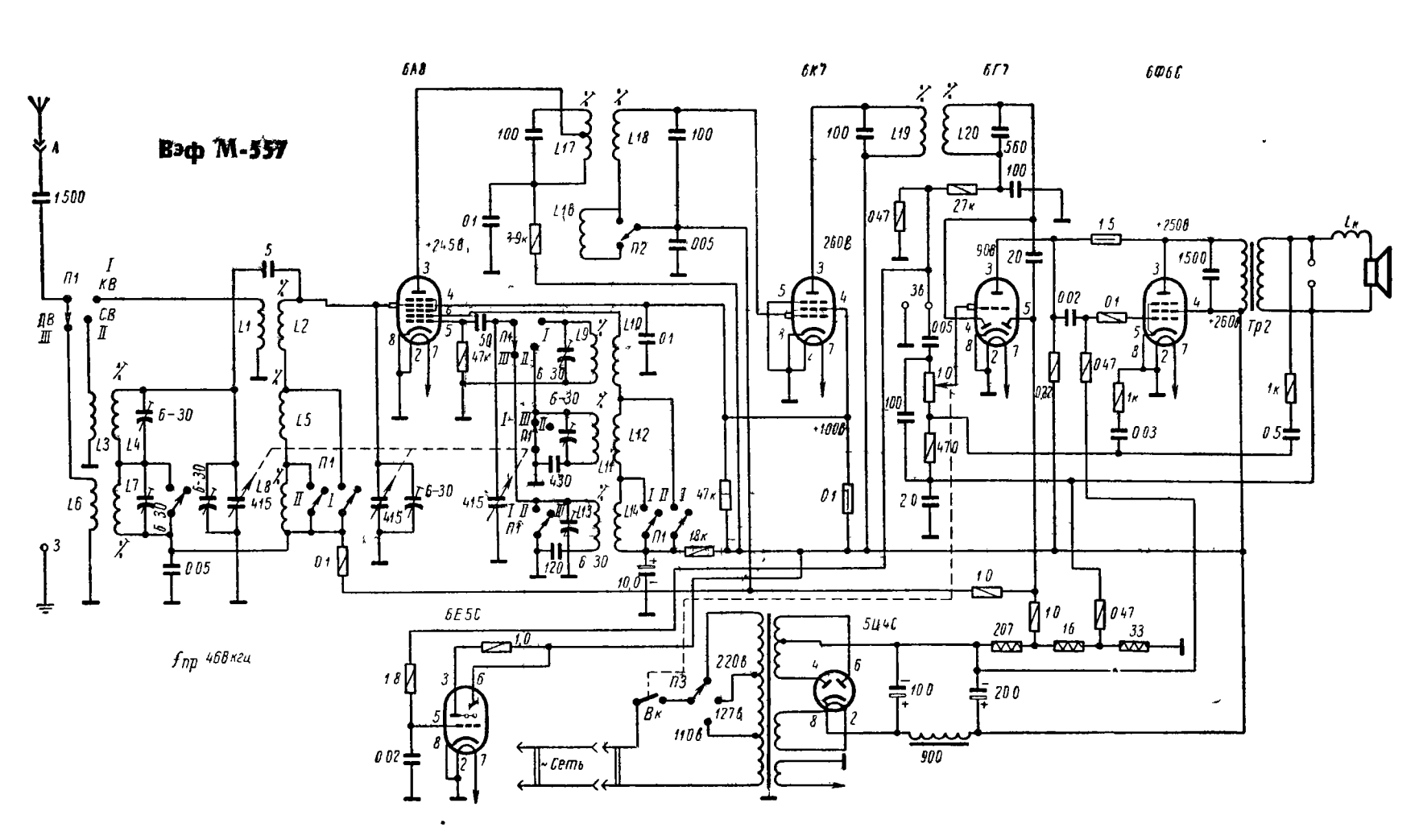
Вэф М-557
6А8
6К7
6Г7
6Ф6С
6Е5С
5Ц4С
fпр 468 кгц
~Сеть
Тр2
Lк