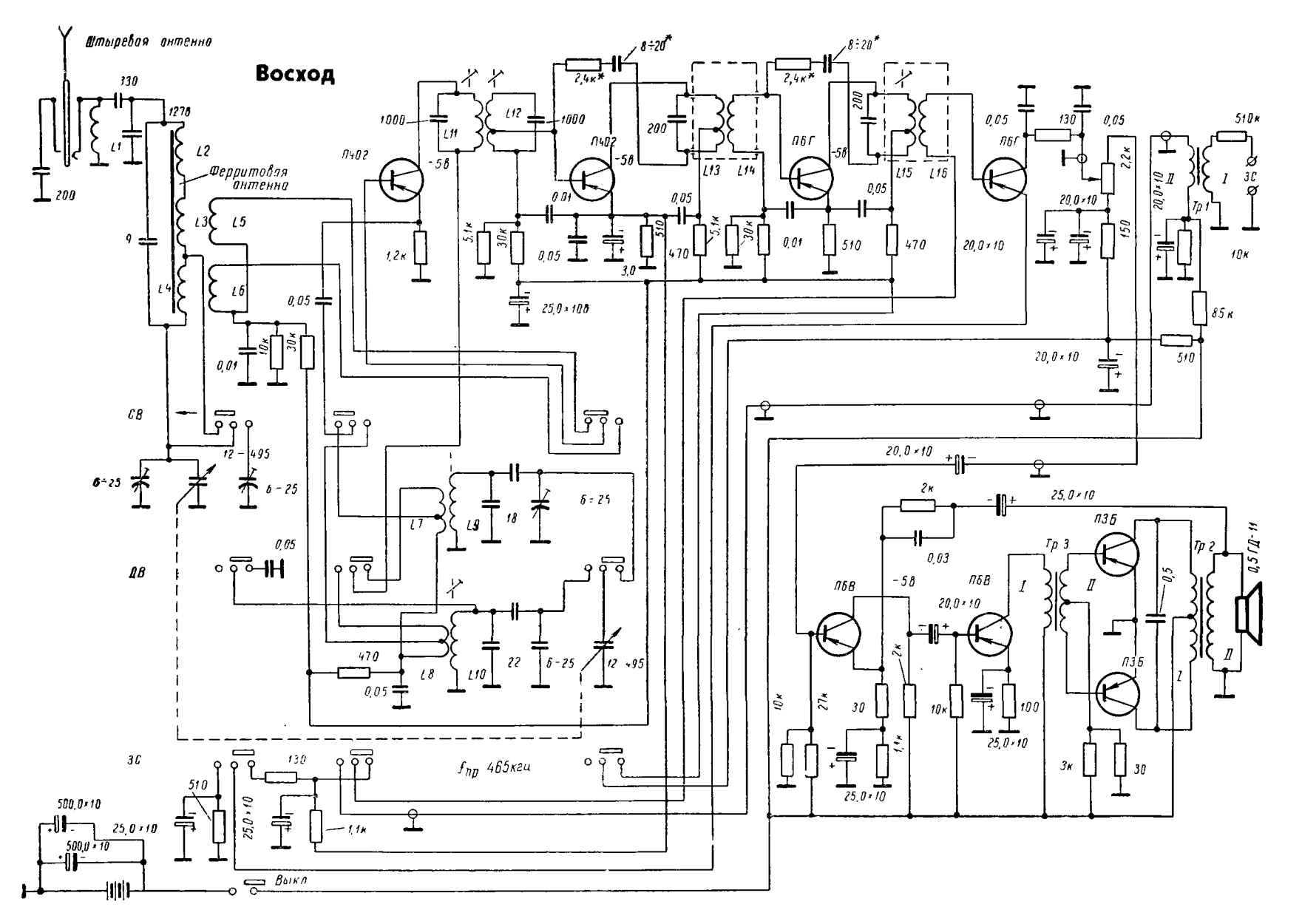
Штыревая антенна
Восход
Ферритовая антенна
П402
П6Г
П6В
П3Б
Тр 1
Тр 2
Тр 3
0,5ГД-11
СВ
ДВ
ЗС
Выкл
$f_{пр}$ 465кгц