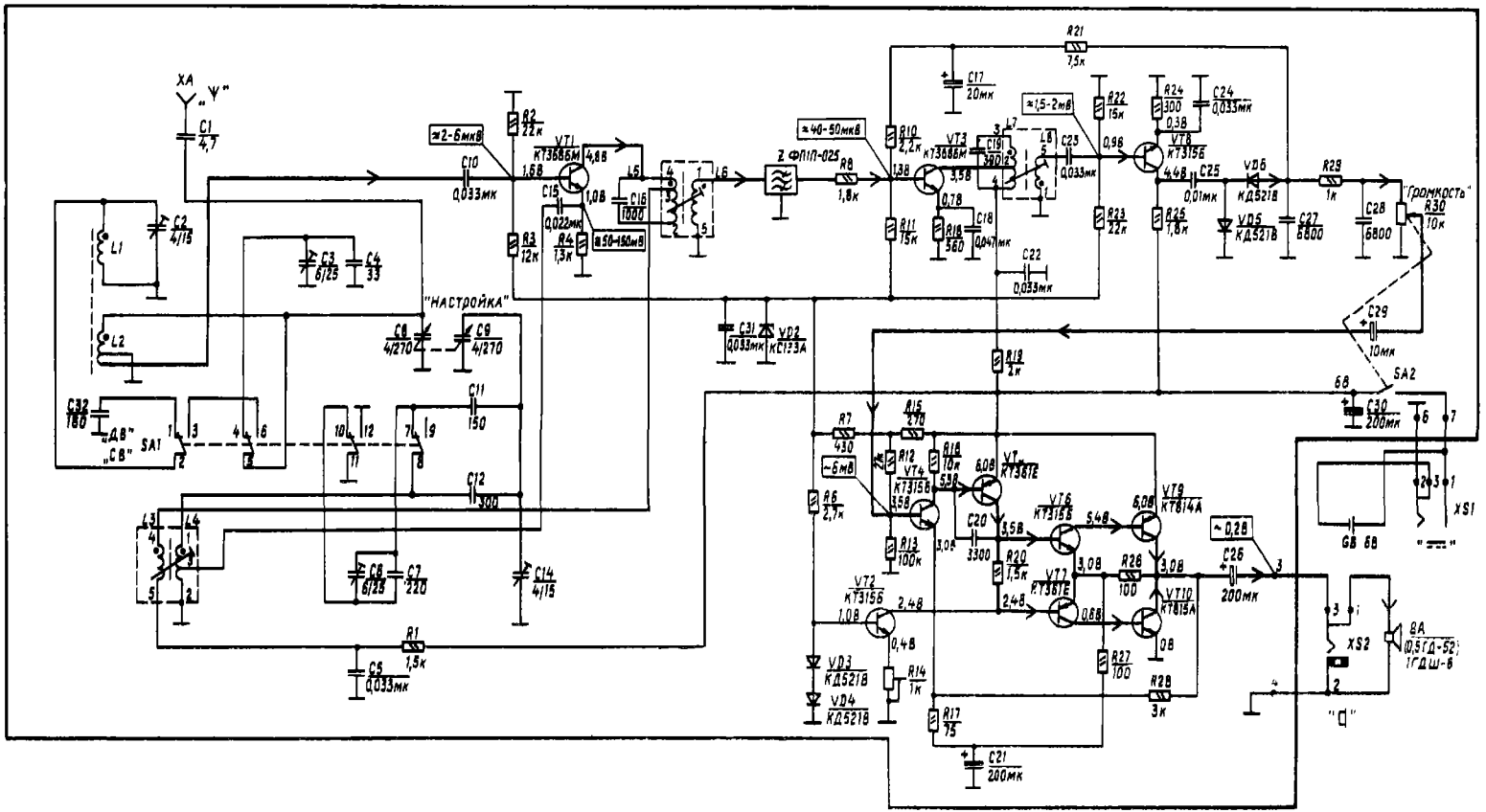Радиоприемник ВЕГА-341 схема электрическая принципиальная