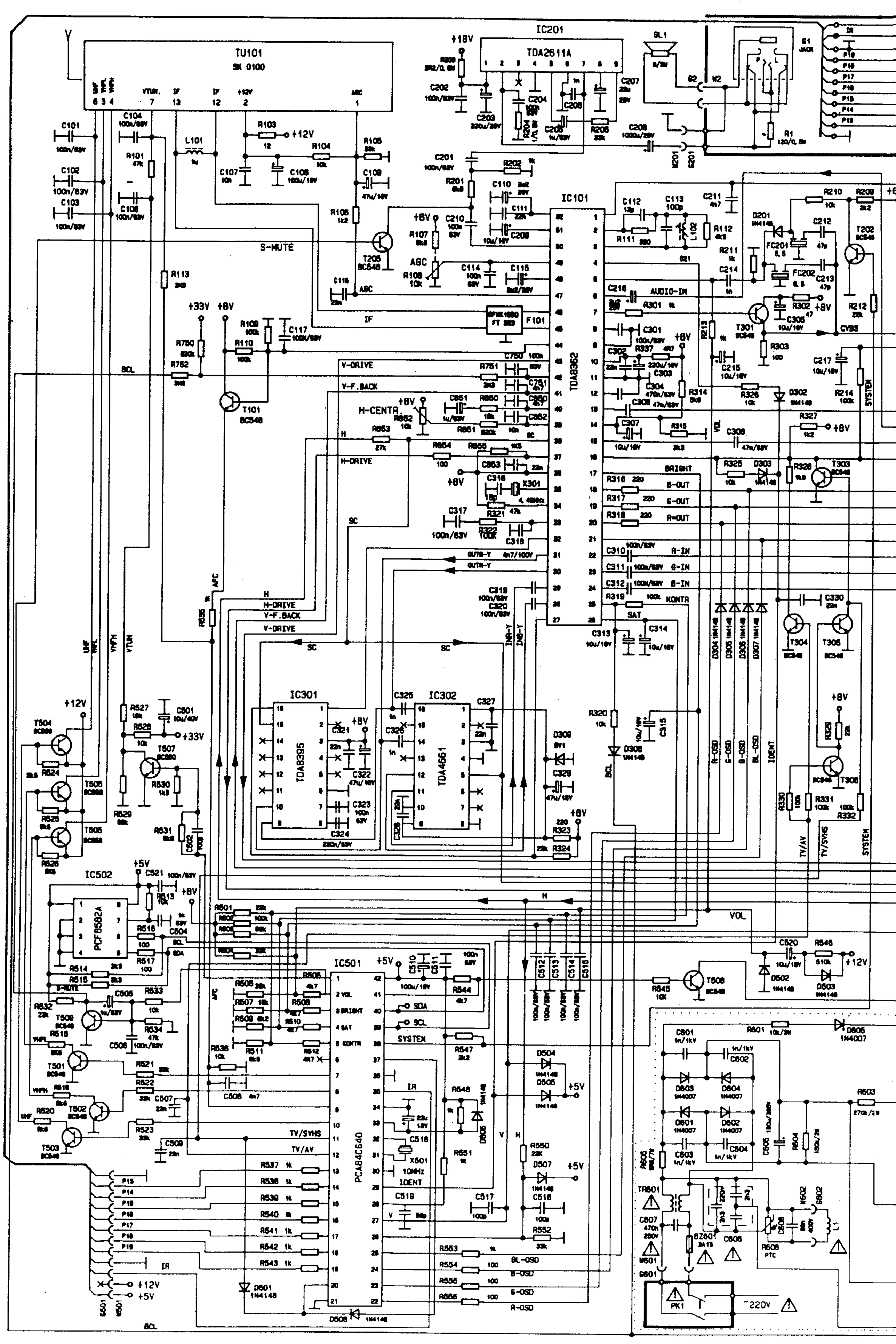
TU101
5K 0100
IC201
TDA2611A
IC101
TDA8362
IC301
TDA8395
IC302
TDA4661
IC501
PCA84C640
IC502
PCF8582A
S-MUTE
AUDIO-IN
BRIGHT
B-OUT
G-OUT
R-OUT
R-IN
G-IN
B-IN
KONTR
SAT
CVBS
SYSTEM
IDENT
TV/AV
TV/SVHS
H-CENTR.
H-DRIVE
V-DRIVE
V-F.BACK
SC
IF
AFC
BCL
VOL
IR
~220V

TRILUX TAP 2101T

UWAGI:
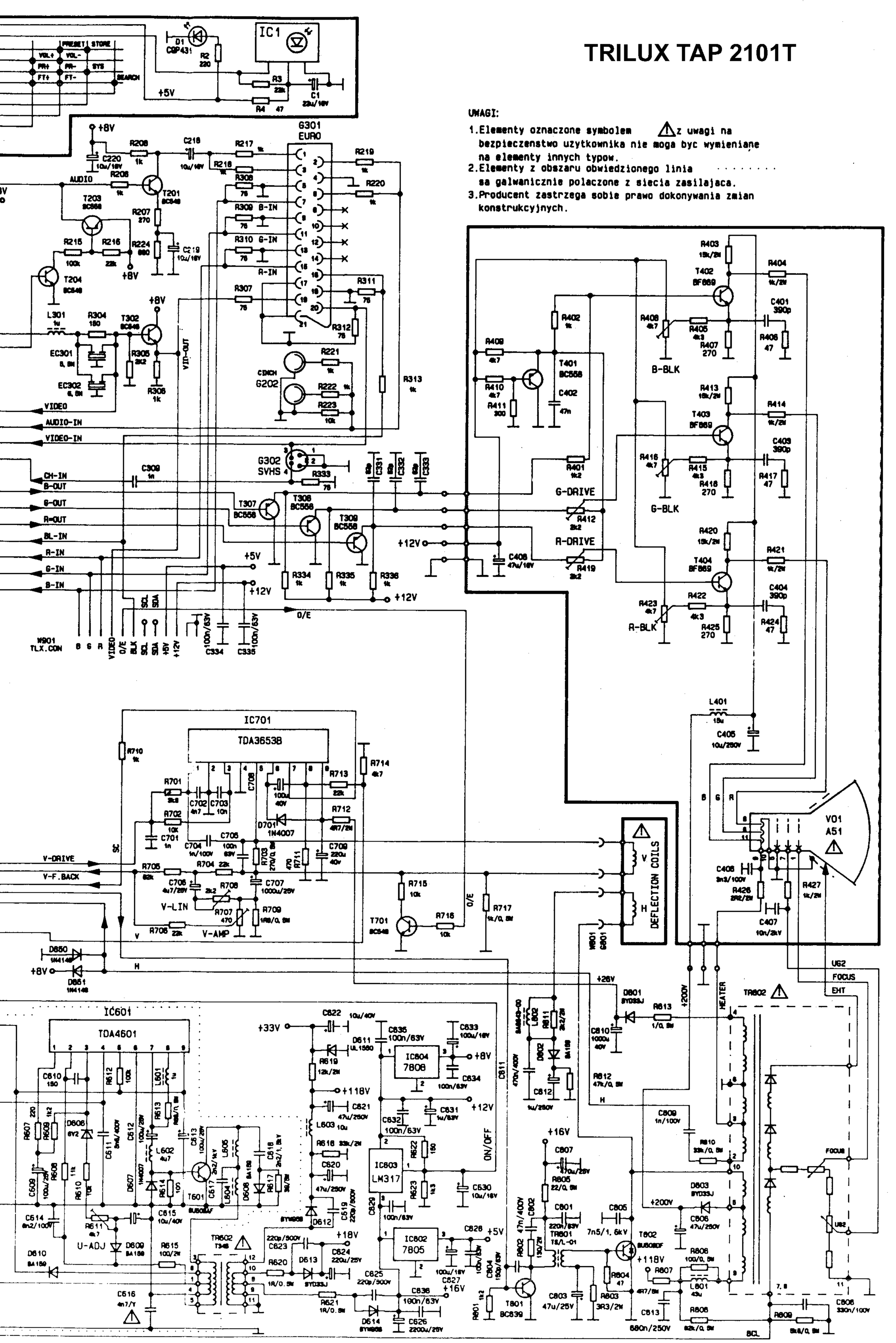
1. Elementy oznaczone symbolem ⚠ z uwagi na bezpieczenstwo uzytkownika nie moga byc wymieniane na elementy innych typow.
2. Elementy z obszaru obwiedzionego linia ..... sa galwanicznie polaczone z siecia zasilajaca.
3. Producent zastrzega sobie prawo dokonywania zmian konstrukcyjnych.